SEL6

Gerbeur avec contrepoids de dimensions réduites avec capacité de 600 kg

prodotti SAMAG e relative illustrazioni possono essere soggetti a varianti senza preavviso

Samag Industriale S.r.l. - Loc. Pagana - 29017 Fiorenzuola d'Arda (PC) | Tel. +39 0523 981598 - Fax +39 0523 943128 - E-mail:info@samag.it - P.IVA 01391910336

SEL6

Gerbeur avec contrepoids de dimensions réduites avec capacité de 600 kg

prodotti SAMAG e relative illustrazioni possono essere soggetti a varianti senza preavviso

POINTS DE FORCE:

- **Gerbeurs** de **dimensions réduites**
- **Moteur de traction** à courant alternatif **AC**, garantissant plus de puissance et de rendement, demandant **moins d'entretien**
- **Direction électrique**
- **Commandes proportionnelles** de levage et descente fourches sur le boîtier de commande
- **Batterie de traction** et éléments blindés **320 Ah - 24 V**
- Timon de conduite et roue motrice au centre pour **plus d'ergonomie** et de **visibilité**
- **Prise transversale** de **palette**

SUR DEMANDE:

- **Batterie** de traction **500 Ah - 24V**
- **Plateforme transport opérateur**
- **Levages** et **capacités** majeures
- Dimensions **spéciales**
- **Inclinaison mât**
- Déplacement **latéral**
- **Plus d'équipements** sur demande

✓ **CAPACITÉ JUSQU'À 600 KG**

✓ **DIMENSIONS SPÉCIALES SUR DEMANDE**

QUELQUES OPTIONS

- PLATEFORME TRANSPORT OPÉRATEUR
- VERSION MÉTALLISÉE/GALVANISÉE
- BATTERIE AU LITHIUM
- BALANCE/IMPRIMANTE
- UTILISATION CHAMBRE FROIDE

Type	Gerbeurs	Catégorie	Gerbeurs avec contrepoids
		(mm)	

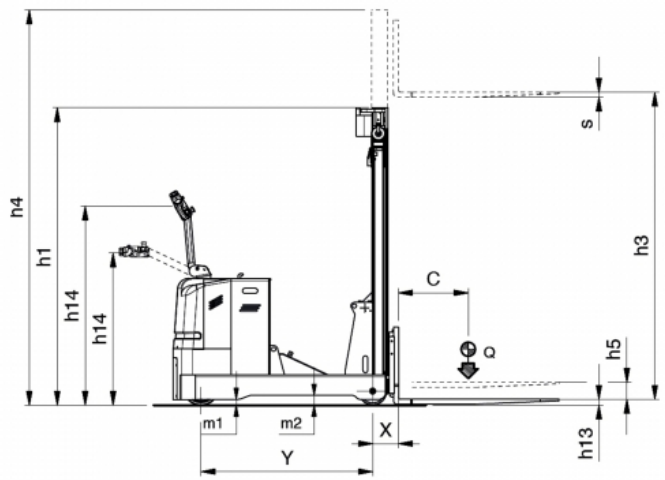

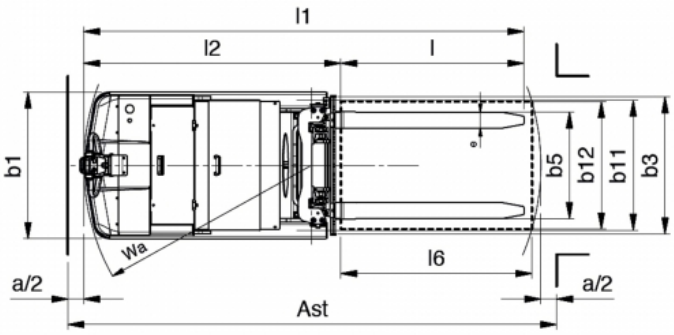

SEL6

Gerbeur avec contrepoids de dimensions réduites avec capacité de 600 kg

Caractéristiques

	1.1	Fabricant			SAMAG
Caractéristiques	1.2	Modèle			**SEL 6**
	1.3	Alimentation			Eletrique
	1.4	Conducteur			au sol
	1.5	Capacité de charge	Q	t	0,6
	1.6	Centre de gravité de la charge	C	mm	500
	1.8	Distance de la charge	x	mm	185
	1.9	Empattement	Y	mm	920
Poids	2.1	Poids à vide (avec batterie)		Kg	1750
	2.2	Charge par essieu avec charge (avant / arrière)		Kg	538 / 1812
	2.3	Charge par essieu sans charge (avant / arrière)		Kg	985 / 765
Roues et chassis	3.1	Type de bandages			Vulkollan
	3.2	Dimensions roues avant		mm	260 x 88
	3.3	Dimensions roues arrière		mm	200 x 80
	3.5	Roues nombre (x=motrices) avant/arrière			1X / 2
	3.6	Voie avant	b10	mm	/
	3.7	Voie arrière	b11	mm	815
Dimension	4.2	Hauteur mât fermé	h1	mm	(voir tableau)
	4.4	Hauteur de levée	h3	mm	(voir tableau)
	4.5	Mât hors tout	h4	mm	(voir tableau)
	4.6	Hauteur de la levée initiale des longerons porteurs	h5	mm	(voir tableau)
	4.9	Hauteur du volant (min. / max.) (min. / max.)	h14	mm	990 / 1427
	4.15	Hauteur fourches abaissées	h13	mm	45
	4.19	Longueur totale	l1	mm	2305
	4.20	Longueur du chariot	l2	mm	1305
	4.21	Largeur hors tout	b1 / b2	mm	920
	4.22	Dimensions fourches	slell	mm	35 / 100 / 1000
	4.23	Piastra porta forche, classe/forma secondo FEM, DIN 15173			2A
	4.24	Largeur tablier porte-fourches	b3	mm	860
	4.25	Ecartement ext. des fourches	b5	mm	288 / 820
	4.31	Espace libre sous le mât chargé	m1	mm	40
	4.32	Garde au sol milieu empattement	m2	mm	70
	4.34	Corridoio di lavoro con pallet 800x1000 inforcato lato 800	Ast	mm	2570
	4.35	Rayon de braquage	Wa	mm	1120
Performances	5.1	Vitesse de déplacement (avec / sans charge)		Km/h	6 - 6
	5.2	Vitesse de levée (avec / sans charge)		m/s	0,16 / 0,28
	5.3	Vitesse de descente (avec / sans charge)		m/s	0,28 / 0,21
	5.7	Pente admississible KB 30' (avec / sans charge)		%	-
	5.8	Pente max. (avec / sans charge)		%	8 / 14
	5.10	Frein de service			électrique
Moteur électrique	6.1	Moteur de traction, puissance nom. 60 min.		KW	2 AC
	6.2	Moteur de levage, 15% en temps		KW	2,5
		Moteur direction		KW	0,3
	6.3	Batterie selon norm. DIN 43531/35/36 A, B, C,			oui
	6.4	Tension batterie		V / Ah	24 / 320
	6.5	Poids de la batterie (± 5%)		Kg	366
	8.1	Type de variateur			électrique AC
Ast comprende "a" (spazio di manovra) = 200 mm ed è inteso per posto pallet vuoto					

prodotti SAMAG e relative illustrazioni possono essere soggetti a varianti senza preavviso

SEL6

Gerbeur avec contrepoids de dimensions réduites avec capacité de 600 kg

prodotti SAMAG e relative illustrazioni possono essere soggetti a varianti senza preavviso

Encombrements et dimensions

	COTES D'ENCOMBREMENT DU MAT				
	Hauteur de levée	h1	h3	h4	h5
Pas télescopique NT	1700	2080	1620	2100	/
Duplex "DV"	2500	1780	2430	2960	150
	3000	2030	2930	3460	150
	3500	2280	3430	3960	150
	4000	2530	3930	4460	150
Triplex "TV"	4200	1980	4155	4750	/
Ast comprende "a" (spazio di manovra) = 200 mm ed è inteso per posto pallet vuoto					