LOGIS PICK

Gerbeur transpalette pour usage aussi avec deux palettes

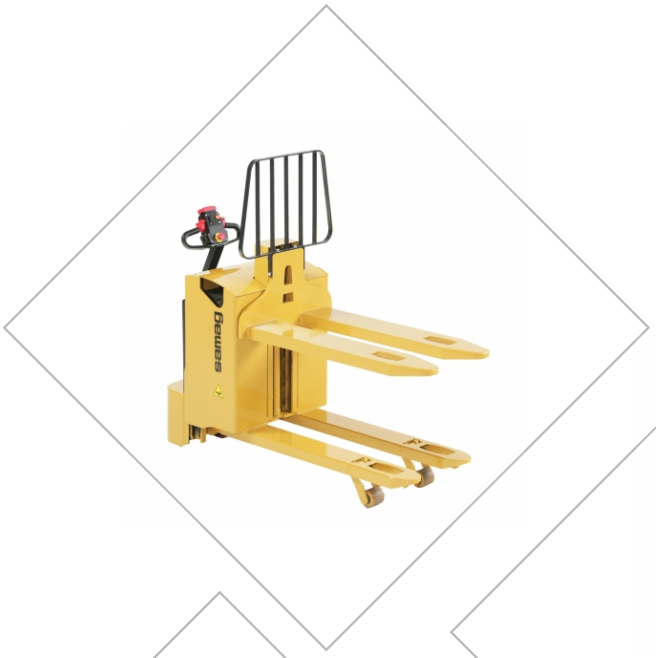

prodotti SAMAG e relative illustrazioni possono essere soggetti a varianti senza preavviso

LOGIS PICK

Gerbeur transpalette pour usage aussi avec deux palettes

IL EST IDÉAL POUR DES OPÉRATIONS RAPIDES ET CONFORTABLES DE PRÉLÈVEMENT BAS ET MOYEN

Le gerbeur transpalette LOGIS PICK de Samag est idéal pour des opérations rapides et confortables de prélèvement bas et moyen, avec la possibilité, dans le modèle avec levage à 1.710 mm, de manutentionner 2 palettes simultanément grâce au levage supplémentaire des fourches.

Le gerbeur transpalette LOGIS PICK de Samag vante les points de force suivants:

- **moteur de traction** et variateur électronique à courant alternatif **AC**, garantissant plus de puissance, d'autonomie et de rendement, demandant **moins d'entretien**
- des boutons de commande tous positionnés sur le **boîtier de commande**, pour une utilisation pratique et immédiate de l'opérateur
- **doubles galets** de série
- **contrôle niveau de batterie** de série
- batterie blindée **DIN 230 Ah 24 V**
- la vitesse, une fois réglée sur le variateur prévu à cet effet, reste **constante en toute situation**, même sur rampe en montée comme en descente, optimisant le contrôle du chariot
- **dosseret de charge** (en option) sur l'option de levage de **770 mm**
- **chargeur batterie intégré** (en option)

✓ **CAPACITÉ TRANSPALETTE JUSQU'À 2.000 KG**

✓ **CAPACITÉ GERBEUR 800 KG + 1200 KG**

✓ **DIMENSIONS SPÉCIALES SUR DEMANDE**

QUELQUES OPTIONS

- PLATEFORME TRANSPORT OPÉRATEUR
- BATTERIE AU LITHIUM
- UTILISATION CHAMBRE FROIDE
- VERSION MÉTALLISÉE/GALVANISÉE
- BALANCE/IMPRIMANTE

Type	Transpalettes	**Catégorie**	Transpalettes pour usages non intensifs
Capacité (Kg)	2000	**Levage (mm)**	1710

LOGIS PICK H 770

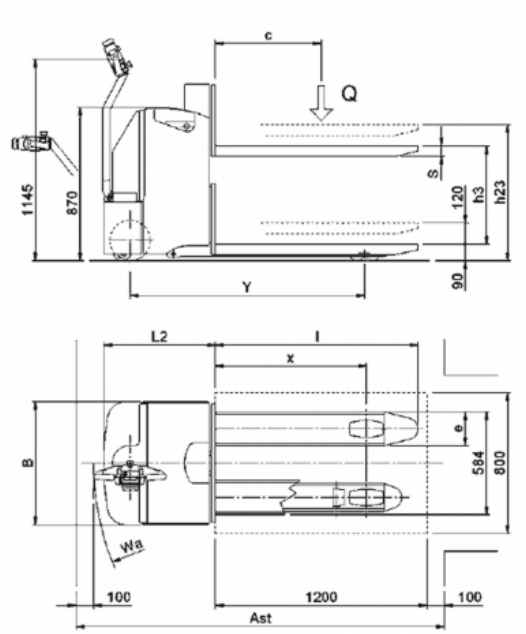

LOGIS PICK H 1710

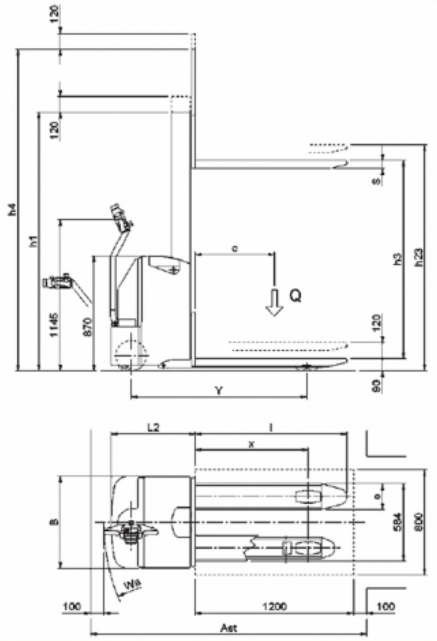

prodotti SAMAG e relative illustrazioni possono essere soggetti a varianti senza preavviso

Samag Industriale S.r.l. - Loc. Pagana - 29017 Fiorenzuola d'Arda (PC) | Tel. +39 0523 981598 - Fax +39 0523 943128 - E-mail:info@samag.it - P.IVA 01391910336

LOGIS PICK

Gerbeur transpalette pour usage aussi avec deux palettes

Caractéristiques

	1.1	Fabricant			SAMAG	
Caractéristiques	1.2	Modèle			LOGIS PICK H770	LOGIS PICK H1710
	1.3	Alimentation			Eletrique	
	1.4	Conducteur			au sol	
	1.5	Portata nominale	Q	t	2	
		Portata come trasportatore	Q	t	2	
		Portata come elevatore	Q	t	0,8	
	1.6	Centre de gravité de la charge	C	mm	600	
	1.8	Distance de la charge	x	mm	757 (1)	
	1.9	Empattement	Y	mm	1257 (1)	
Poids	2.1	Poids à vide (avec batterie)		Kg	680	690
	2.2	Charge par essieu avec charge (avant / arrière)		Kg	755 / 1925	760 / 1930
	2.3	Charge par essieu sans charge (avant / arrière)		Kg	505 / 175	510 / 180
Roues et chassis	3.1	Type de bandages			Polyuréthane	
	3.2	Dimensions roues avant		mm	230 x 75 / 100 x 40	
	3.3	Dimensions roues arrière		mm	85 x 70	
	3.5	Roues nombre (x=motrices) avant/arrière			1X / 2-4	
	3.6	Voie avant	b10	mm	505	
	3.7	Voie arrière	b11	mm	390	
Dimension	4.2	Hauteur mât fermé	h1	mm	---	1960 (2)
	4.3	Levée libre	h2	mm	---	
	4.4	Hauteur de levée	h3	mm	560	1500
	4.5	Mât hors tout	h4	mm	---	2435 (2)
	4.6	Hauteur de la levée initiale des longerons porteurs	h5	mm	---	
	4.8	Hauteur plancher cabine	h7	mm	---	
	4.9	Hauteur du volant (min. / max.) (min. / max.)	h14	mm	1145	
	4.15	Hauteur fourches abaissées	h13	mm	90	
	4.19	Longueur totale	l1	mm	1795	
	4.20	Longueur du chariot	l2	mm	645	
	4.21	Largeur hors tout	b1	mm	700	
	4.22	Dimensions fourches	slell	mm	60 x 194 x 1150	
	4.24	Largeur tablier porte-fourches	b3	mm	---	
	4.25	Ecartement ext. des fourches	b5	mm	584	
	4.32	Garde au sol milieu empattement	m2	mm	40	
	4.34	Largeur d'allée avec palette 800x1200 entrée fourches côté 800mm	Ast	mm	2107	
	4.35	Rayon de braquage	Wa	mm	1464	
Performances	5.1	Vitesse de déplacement (avec / sans charge)		Km/h	6 / 6	
	5.2	Vitesse de levée (avec / sans charge)		m/s	0,13 / 0,19	
	5.3	Vitesse de descente (avec / sans charge)		m/s	0,13 / 0,19	
	5.7	Pente admississible KB 30' (avec / sans charge)		%	---	
	5.8	Pente max. (avec / sans charge)		%	7 / 20	
	5.10	Frein de service			électrique	
Moteur électrique	6.1	Moteur de traction, puissance nom. 60 min.		KW	1 AC	
	6.2	Moteur de levage, 15% en temps		KW	2,2	
	6.3	Batterie selon norm. DIN 43531/35/36 A, B, C,			oui	
	6.4	Tension batterie		V / Ah	24/230	
	6.5	Poids de la batterie (± 5%)		Kg	195	
Altri dati	8.1	Type de variateur			électrique AC	
	8.4	Niveau de bruit selon norm. Din 12053		dB/(A)	<70	

Ast comprende "a" (spazio di manovra) = 200 mm ed è inteso per posto pallet vuoto
(1) Con forche a riposo aumenta di 75 mm
(2) Con stabilizzatori aumenta di 120 mm

prodotti SAMAG e relative illustrazioni possono essere soggetti a varianti senza preavviso

Samag Industriale S.r.l. - Loc. Pagana - 29017 Fiorenzuola d'Arda (PC) | Tel. +39 0523 981598 - Fax +39 0523 943128 - E-mail:info@samag.it - P.IVA 01391910336