EL INOX

Gerbeur en acier Inox

prodotti SAMAG e relative illustrazioni possono essere soggetti a varianti senza preavviso

EL INOX

Gerbeur en acier Inox

PERFORMANCE, SÉCURITÉ ET STABILITÉ, HYGIÈNE ET NETTOYAGE AISÉ

Le gerbeur EL Inox de Samag est entièrement fabriqué en acier Inox ou matériau résistant à la corrosion: il est donc idéal pour l'emploi dans des milieux où la propreté et l'hygiène sont des prérequis essentiels et en présence de risques de corrosion.

Ils sont tous dotés de:

- châssis de **forme arrondie** pour réduire le dépôt de résidus et permettre un bon lavage quotidien à l'eau douce
- châssis et groupe mâts en **acier Inox laminé** à haute résistance à la flexion et torsion, avec **certificat de qualité**
- vérin de levage (y compris chaîne de levage poulies) entièrement réalisé en **acier INOX** ou matériau résistant à la corrosion
- fusion en **acier Inox AISI 304** du carter réducteur
- capot et timon avec degré de **protection contre les jets d'eau**
- moteur de traction à courant alternatif **AC**, sans balais: moins d'entretien et **plus de puissance**
- roulements, axes et douilles **Inox** sur roues, galets et mâts
- roue motrice centrale amortie avec réglage de charge, pour une **adhérence toujours efficace au sol**
- **boîtier de commande** en plastique résistant aux agents corrosifs et **avec protection**
- exécution **chambre froide** (sur demande).

✓ **CAPACITÉ JUSQU'À 1.300 KG ET 1.500 KG**

✓ **DIMENSIONS SPÉCIALES SUR DEMANDE**

✓ **EXÉCUTIONS SPÉCIALES SUR DEMANDE**

QUELQUES OPTIONS

- PLATEFORME TRANSPORT OPÉRATEUR
- BATTERIE AU LITHIUM
- BALANCE/IMPRIMANTE
- UTILISATION CHAMBRE FROIDE

Type	Transpalettes INOX	**Catégorie**	Gerbeurs INOX pour usages normaux-intensifs
Capacité (Kg)	[illegible]	**Levage (mm)**	[illegible]

VERSIONE STANDARD

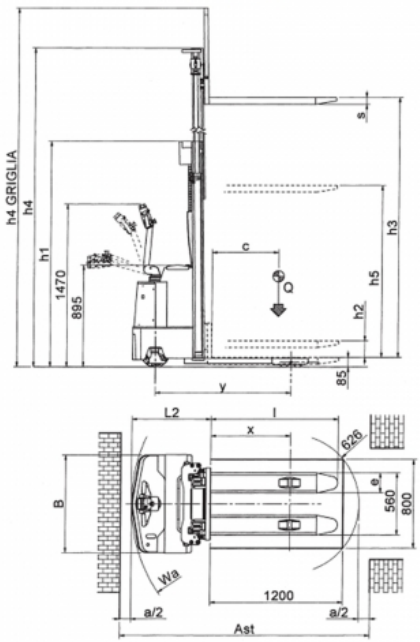

VERSIONE CON PEDANA OPERATORE

SENZA PROTEZIONE

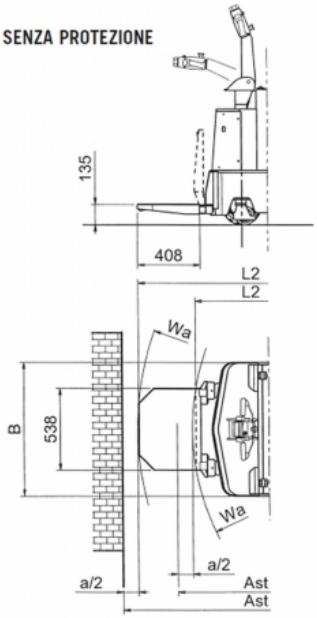

CON PROTEZIONE

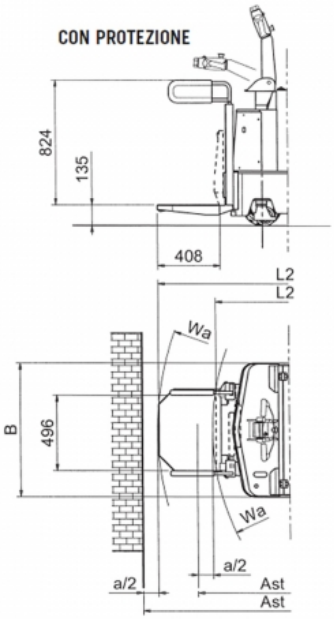

prodotti SAMAG e relative illustrazioni possono essere soggetti a varianti senza preavviso

EL INOX

Gerbeur en acier Inox

Caractéristiques

	1.1	Fabricant			SAMAG	
Caractéristiques	1.2	Modèle			EL INOX	EL INOX P.O.
	1.3	Alimentation			Eletrique	
	1.4	Conducteur			au sol	à bord
	1.5	Capacité de charge	Q	t	1,3	
	1.6	Centre de gravité de la charge	C	mm	600	
	1.8	Distance de la charge	x	mm	718	
	1.9	Empattement	Y	mm	1229/1247	
Poids	2.1	Poids à vide (avec batterie)		Kg	965	1000
	2.2	Charge par essieu avec charge (avant / arrière)		Kg	865 / 1400	905 / 1395
	2.3	Charge par essieu sans charge (avant / arrière)		Kg	740 / 225	780 / 220
Roues et chassis	3.1	Type de bandages			Topthane à large bande	
	3.2	Dimensions roues avant		mm	260 x 85 / 125 x 50	
	3.3	Dimensions roues arrière		mm	85x70	
	3.5	Roues nombre (x=motrices) avant/arrière			1X + 2/4	
	3.6	Voie avant	b10	mm	754	
	3.7	Voie arrière	b11	mm	380	
Dimension	4.2	Hauteur mât fermé	h1	mm	(voir tableau)	
	4.3	Levée libre	h2	mm	(voir tableau)	
	4.4	Hauteur de levée	h3	mm	(voir tableau)	
	4.5	Mât hors tout	h4	mm	(voir tableau)	
	4.6	Hauteur de la levée initiale des longerons porteurs	h5	mm	(voir tableau)	
	4.8	Hauteur plancher cabine	h7	mm	---	135
	4.9	Hauteur du volant (min. / max.) (min. / max.)	h14	mm	895 / 1470	
	4.15	Hauteur fourches abaissées	h13	mm	85	
	4.19	Longueur totale	l1	mm	1866/1884 (2)	1974/2348 - 1992/2366 (1)
	4.20	Longueur du chariot	l2	mm	716/734 (2)	824/1198 - 842/1216 (1)
	4.21	Largeur hors tout	b1	mm	880	
	4.22	Dimensions fourches	slell	mm	60 x 180 x 1150	
	4.24	Largeur tablier porte-fourches	b3	mm	700	
	4.25	Ecartement ext. des fourches	b5	mm	560	
	4.32	Garde au sol milieu empattement	m2	mm	28	
	4.34	Largeur d'allée avec palette 800x1200 entrée fourches côté 800mm	Ast	mm	2116/2134 (2)	2247/2605 - 2265/2623 (1)(2)
	4.35	Rayon de braquage	Wa	mm	1434/1452 (2)	1566/1924 - 1584/1942 (1)(2)
Performances	5.1	Vitesse de déplacement (avec / sans charge)		Km/h	6 / 6	6 / 6 - 7,5 / 7,5
	5.2	Vitesse de levée (avec / sans charge)		m/s	0,13 / 0,21	
	5.3	Vitesse de descente (avec / sans charge)		m/s	0,40 / 0,30	
	5.7	Pente admississible KB 30' (avec / sans charge)		%	7 / 9	
	5.8	Pente max. (avec / sans charge)		%	7 / 15	
	5.10	Frein de service			électrique	
Moteur électrique	6.1	Moteur de traction, puissance nom. 60 min.		KW	1,8 AC	
	6.2	Moteur de levage, 15% en temps		KW	2,5	
	6.3	Batterie selon norm. DIN 43531/35/36 A, B, C,			oui	
	6.4	Tension batterie		V / Ah	24/240	
	6.5	Poids de la batterie (± 5%)		Kg	203	
Altri dati	8.1	Type de variateur			électrique AC	
	8.4	Niveau de bruit selon norm. Din 12053		dB/(A)	<70	

Ast comprende "a" (spazio di manovra) = 200 mm
(1) Il primo valore indica la pedana ripiegata, il secondo abbassata per il trasporto operatore.
(2) Il primo valore indica versioni: NT, DV, DVL, il secondo versioni: TV, TVL
NB: I sollevatori DV 2500, DVL 2500, TV 3700, TVL 3700 non sono previsti nella versione PO

prodotti SAMAG e relative illustrazioni possono essere soggetti a varianti senza preavviso

EL INOX

Gerbeur en acier Inox

Encombrements et dimensions

COTES D'ENCOMBREMENT DU MAT							
	Levage	h3	h2	h5	h1	h4	h4 gril
Pas télescopique NT	1700	1620	1620	/	2080	2100	2510
Duplex "DV"	2500	2430	150	/	1780	2960	3320
	3000	2930	150	/	2030	3460	3820
	3500	3430	150	/	2280	3960	4320
	4000	3930	150	/	2530	4460	4820
	4300	4270	150	/	2700	4800	5160
Duplex "DVL"	2500	2445	/	1230	1780	2995	3335
	3000	2945	/	1480	2030	3495	3835
	3500	3445	/	1730	2280	3995	4335
	4000	3945	/	1980	2530	4495	4835
Trplex "TV"	3700	3645	/	/	1810	4240	4535
	4200	4155	/	/	1980	4750	5045
	4500	4395	/	/	2060	4990	5285
Triplex "TVL"	3700	3660	/	1230	1810	4240	4550
	4200	4170	/	1400	1980	4750	5060
	4500	4410	/	1480	2060	4990	5300
	4800	4710	/	1580	2160	5290	5600

prodotti SAMAG e relative illustrazioni possono essere soggetti a varianti senza preavviso