MAX 5

Préparateur de commandes idéal pour des opérations rapides et confortables de prélèvement haut

prodotti SAMAG e relative illustrazioni possono essere soggetti a varianti senza preavviso

Samag Industriale S.r.l. - Loc. Pagana - 29017 Fiorenzuola d'Arda (PC) | Tel. +39 0523 981598 - Fax +39 0523 943128 - E-mail:info@samag.it - P.IVA 01391910336

MAX 5

Préparateur de commandes idéal pour des opérations rapides et confortables de prélèvement haut

C'EST JALOUSEMENT AU CONDUCTEUR

Le MAX 5 de Samag est un préparateur de commandes idéal pour des opérations rapides et confortables de prélèvement haut, en mesure d'assurer des performances élevées de préparation est une capacité excellente de prélèvement à l'aide de la conduite en diagonale.

Le préparateur de commandes MAX 5 de Samag est disponible avec des levages de prélèvement jusqu'à 10.000 mm.

NOUVELLE CONDUITE ERGONOMIQUE

- **Commande électronique de traction** et direction en **AC**, avec système de connexion en **CAN-BUS**
- **Angle de braquage à 180°** avec réduction progressive de la vitesse de mouvement en fonction de l'angle et **réduction progressive** de la vitesse de mouvement en fonction de la hauteur de levage
- Possibilité de choix de **3 niveaux de performances**: P1-P2-P3
- Portes latérales d'accès au poste de conduite avec **3 barres** pour faciliter les manœuvres de **montée** et **descente** de l'opérateur de la cabine
- Possibilité de **déplacer** et **d'élever le poste opérateur** avec les portes latérales ouvertes jusqu'à la hauteur de **1.200 mm**
- Possibilité de prévoir des **accessoires** (porte-documents, porte-bouteilles).

✓ **CAPACITÉ JUSQU'À 1.000 KG**

✓ **DIMENSIONS SPÉCIALES SUR DEMANDE**

QUELQUES OPTIONS

- BATTERIE AU LITHIUM
- BALANCE/IMPRIMANTE
- UTILISATION CHAMBRE FROIDE

Type	Préparateurs de commande	**Catégorie**	Préparateurs de commande opérateur débout et élevé pour usages normaux-intensifs
Capacité (Kg)	1000	**Levage (mm)**	7500

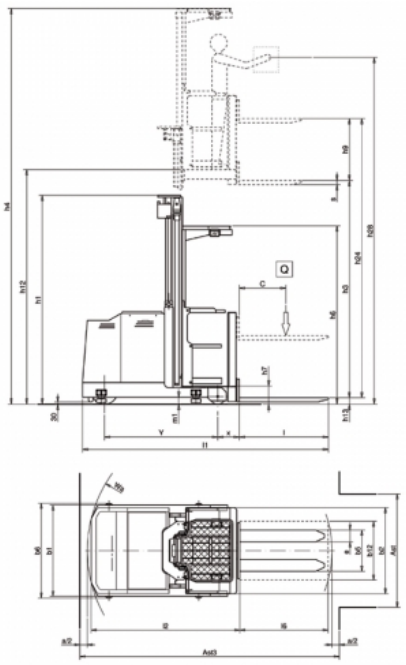

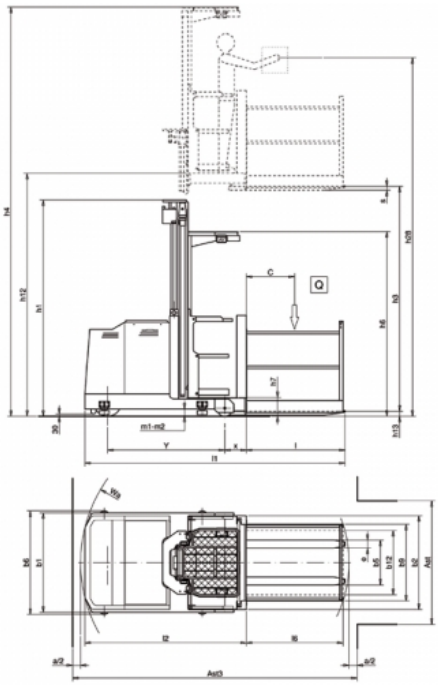

prodotti SAMAG e relative illustrazioni possono essere soggetti a varianti senza preavviso

Samag Industriale S.r.l. - Loc. Pagana - 29017 Fiorenzuola d'Arda (PC) | Tel. +39 0523 981598 - Fax +39 0523 943128 - E-mail:info@samag.it - P.IVA 01391910336

MAX 5

Préparateur de commandes idéal pour des opérations rapides et confortables de prélèvement haut

Caractéristiques

	1.1	Fabricant			SAMAG	
Caractéristiques	1.2	Modèle			MAX 5-ac	MAX 5-ac SL
	1.3	Alimentation			Eletrique	
	1.4	Conducteur			debout	
	1.5	Capacité de charge	Q	t	1	
	1.6	Centre de gravité de la charge	C	mm	600	
	1.8	Distance de la charge	x	mm	282	270
	1.9	Empattement con forche sollevate	Y	mm	1460	
Poids	2.1	Poids à vide (± 5% - avec batterie)		Kg	3600 (1)	
	2.2	Charge par essieu avec charge (avant / arrière)		Kg	1136 / 3342	
	2.3	Charge par essieu sans charge (avant / arrière)		Kg	1935 / 1165	
Roues et chassis	3.1	Type de bandages			Vulkollan	
	3.2	Dimensions roues avant		mm	343 x 114	
	3.3	Dimensions roues arrière		mm	200 x 105	
	3.5	Roues nombre (x=motrices) avant/arrière			1X - 2	
	3.6	Voie avant	b10	mm	-	
	3.7	Voie arrière	b11	mm	1106	
Dimension	4.2	Hauteur mât fermé	h1	mm	(voir tableau)	(voir tableau)
	4.4	Hauteur de levée	h3	mm	(voir tableau)	(voir tableau)
	4.4.1	Hauteur de levée totale des fourches (h3+h9) (h3+h9)	h24	mm	(voir tableau)	-
	4.5	Mât hors tout	h4	mm	(voir tableau)	(voir tableau)
	4.7	Hauteur toit de protection	h6	mm	2300	
	4.8	Hauteur plancher cabine	h7	mm	235	
	4.11	Levée supplémentaire fourches	h9	mm	800	-
	4.14	Hauteur plancher cabine	h12	mm	(voir tableau)	(voir tableau)
	4.14.1	Hauteur de picking (h12 + 1600 mm)	h28	mm	(voir tableau)	(voir tableau)
	4.15	Hauteur fourches abaissées	h13	mm	85	65
	4.19	Longueur totale	l1	mm	3175	3243
	4.20	Longueur du chariot	l2	mm	2025	2013
	4.21	Largeur hors tout	b1/b2	mm	1240 / 1150	1240 / 1180
	4.22	Dimensions fourches	slell	mm	55 / 160 / 1150	35 / 100 / 1230
	4.23	Tablier porte-fourches classe ISO 2328			Fourches soidées	
	4.24	Largeur tablier porte-fourches	b3	mm	-	
	4.25	Ecartement ext. des fourches	b5	mm	560 - 680	560-650
	4.27	Largeur entre galets de guidage	b6	mm	1190	
	4.31	Espace libre sous le mât chargé	m1	mm	65	
	4.32	Garde au sol milieu empattement	m2	mm	90	
	4.34	Largeur d'allée avec palette 800x1200 entrée fourches côté 800mm	Ast	mm	(voir tableau)	
	4.35	Rayon de braquage	Wa	mm	1795	
	4.42	Largeur d'allèe de transfert	Ast3	mm	(voir tableau)	
	4.46	Largeur parapets lateraux	b9	mm	955 / 1155 / 1355	
Performances	5.1	Vitesse de déplacement (avec / sans charge)		Km/h	9,5 / 9,5	
	5.2	Vitesse de levée (avec / sans charge)		m/s	0,27 / 0,34	
	5.3	Vitesse de descente (con / senza carico)		m/s	0,29 / 0,28	
	5.7	Pendenza superabile KB 30' (con / senza carico)		%	0	
	5.8	Pente max. (avec / sans charge)		%	5	
	5.9	Types d'accéleration (avec / sans charge)		s	5,47 / 5,28	
	5.10	Frein de service			électrique AC	
Moteur électrique	6.1	Moteur de traction, puissance nom. 60 min.		KW	5 AC	
	6.2	Moteur de levage, 15% en temps		KW	9 AC	
		Moteur direction		KW	0,4 AC	
	6.3	Batterie selon norm. DIN 43531/35/36 A, B, C,			oui	
	6.4	Tension batterie		V / Ah	48 / 500	
	6.5	Poids de la batterie (± 5%)		Kg	805	
	6.6	Consommation d'énergie (cycle VDI)		KWh/h	-	
Autres données	8.1	Type de variateur			électrique AC	
	8.4	Niveau de bruit selon norme. Din 12053		dB/(A)	<70	

(1) Valori riferiti ad "h3 7500"

prodotti SAMAG e relative illustrazioni possono essere soggetti a varianti senza preavviso

MAX 5

Préparateur de commandes idéal pour des opérations rapides et confortables de prélèvement haut

prodotti SAMAG e relative illustrazioni possono essere soggetti a varianti senza preavviso

Encombrements et dimensions

COTES D'ENCOMBREMENT DU MAT							
h3	h24	h1	h4	h12	h28	b1	b6 min.
3000	3800	2310	5300	3235	4835	1240	1290
3500	4300	2560	5800	3735	5335	1240	1290
4000	4800	2810	6300	4235	5835	1240	1290
4500	5300	3060	6800	4735	6335	1240	1290
5000	5800	3310	7300	5235	6835	1240	1290
5500	6300	3560	7800	5735	7335	1240	1290
6000	6800	3810	8300	6235	7835	1240	1290
6500	7300	4120	8800	6735	8335	1240	1290
7000	7800	4370	9300	7235	8835	1240	1290
7500	8300	4870	9800	7735	9335	1240	1290

Dimension des allées

MAX 5 AC - DIMENSIONS DU COULOIR DE TRAVAIL ET DE TETE			
Pallet	Ast (1)	Ast3 (2)	svolta 90°
b12 / l6	b1=1240	b1=1240	b1=1240
800 / 800	1440	3150	2085
1000 / 800	1440	3190	2105
1200 / 800	1400	3235	2125
800 / 1000	1440	3340	2180
1000 / 1000	1440	3375	2195
1200 / 1000	1400	3410	2215
800 / 1200	1440	3530	2275
1000 / 1200	1440	3560	2290
1200 / 1200	1400	3595	2305

Ast, Ast3 e svolta a 90° comprendono "a" (spazio di manovra) = 200 mm
(1) Valori minimi per corridoi di lavoro con guide a terra
(2) Valori minimi per corridoi di testata (i valori sono intesi fra i bordi di raccordo delle eventuali guide a terra)

MAX 5 AC SL - DIMENSIONS DU COULOIR DE TRAVAIL ET DE TETE			
Pallet	Ast (1)	Ast3 (2)	svolta 90°
b12 / l6	b1=1240	b1=1240	b1=1240
800 / 800	1440	3170	2095
1000 / 800	1440	3215	2120
1200 / 800	1555	3265	2185
800 / 1000	1440	3355	2190
1000 / 1000	1440	3395	2210
1200 / 1000	1555	3440	2270
800 / 1200	1440	3545	2280
1000 / 1200	1440	3580	2300
1200 / 1200	1555	3620	2360

Ast, Ast3 e svolta a 90° comprendono "a" (spazio di manovra) = 200 mm
(1) Valori minimi per corridoi di lavoro con guide a terra
(2) Valori minimi per corridoi di testata (i valori sono intesi fra i bordi di raccordo delle eventuali guide a terra)