EL INOX

Transpallet elevatore in acciaio Inox

prodotti SAMAG e relative illustrazioni possono essere soggetti a varianti senza preavviso

Samag Industriale S.r.l. - Loc. Pagana - 29017 Fiorenzuola d'Arda (PC) | Tel. +39 0523 981598 - Fax +39 0523 943128 - E-mail:info@samag.it - P.IVA 01391910336

EL INOX

Transpallet elevatore in acciaio Inox

prodotti SAMAG e relative illustrazioni possono essere soggetti a varianti senza preavviso

Performance, sicurezza e stabilità, igiene e facilità di pulizia

Il transpallet elevatore EL INOX di Samag è costruito in acciaio Inox o materiale non corrosivo, quindi destinato ad essere utilizzato in ambienti dove la pulizia e l' igiene sono condizioni essenziali e dove sussistono problemi di corrosione.

Tutti realizzati con:

- telaio con **forme arrotondate** per ridurre il **deposito di residui** e permettere un buon lavaggio quotidiano con acqua dolce
- telaio e gruppo montanti in **acciaio Inox laminato** ad alta resistenza alla flessione ed alla torsione, con **certificato qualità**
- **cilindro sollevamento** (compresa catena di sollevamento pulegge) integralmente in acciaio INOX o materiale non corrosivo
- carter riduttore fuso in **acciaio Inox AISI 304**
- cofano e timone con grado di **protezione contro gli spruzzi d'acqua**
- **motore trazione** in corrente alternata **AC** senza spazzole: **minore manutenzione** e **maggiore potenza**
- **cuscinetti perni e boccole Inox** su ruote, rulli e montanti
- **ruota motrice centrale ammortizzata** con carico regolabile, per un'aderenza al suolo sempre efficiente
- pulsantiera in plastica **resistente agli agenti corrosivi** e protetta
- Esecuzione **cella frigo** (a richiesta)

✓ **PORTATA DI 1.300 KG E 1.500 KG**

✓ **DIMENSIONI SPECIALI A RICHIESTA**

✓ **ESECUZIONI SPECIALI A RICHIESTA**

ALCUNI OPTIONAL

- PEDANA TRASPORTO OPERATORE
- BATTERIA AL LITIO
- BILANCIA/STAMPANTE
- USO CELLA FRIGORIFERA

Tipologia	INOX	**Categoria**	Elevatori INOX per usi normali-intensivi
Portata (Kg)	1500	**Sollevamento (mm)**	4800

VERSIONE STANDARD

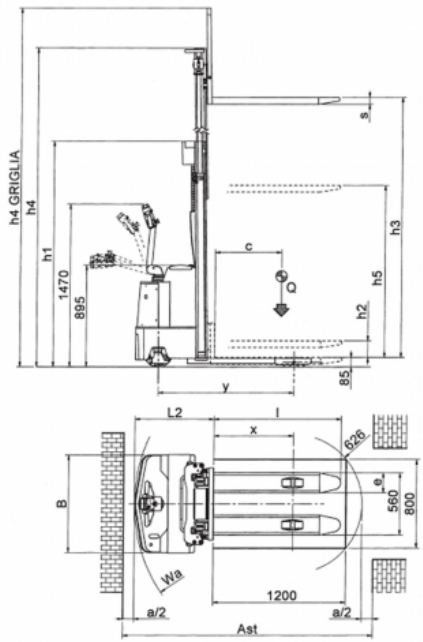

VERSIONE CON PEDANA OPERATORE

SENZA PROTEZIONE

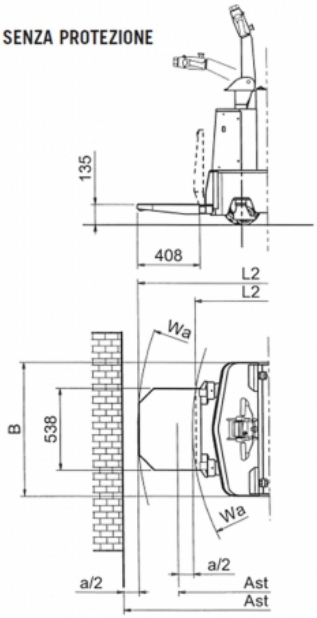

CON PROTEZIONE

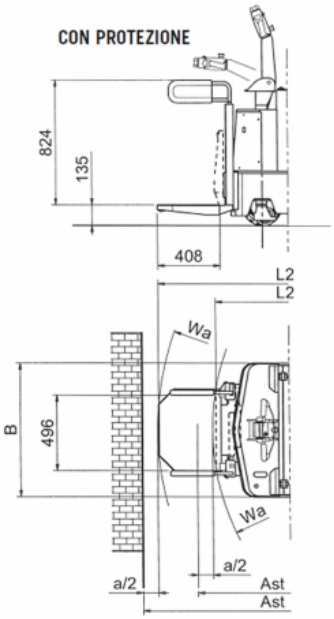

EL INOX

Transpallet elevatore in acciaio Inox

Caratteristiche

	1.1	Costruttore			SAMAG	
Caratteristiche	1.2	Modello del costruttore			EL INOX	EL INOX P.O.
	1.3	Gruppo propulsore (elettrico, diesel, benzina, gas, elettrico a rete)			Elettrico	
	1.4	Utilizzo (manuale, uomo a terra, in piedi, seduto, commissionatore)			da terra	a bordo
	1.5	Portata / carico	Q	t	1,3	
	1.6	Baricentro	C	mm	600	
	1.8	Distanza carico da asse ruota di carico	x	mm	718	
	1.9	Distanza tra gli assi	Y	mm	1229/1247	
Pesi	2.1	Peso proprio (inclusa batteria)		Kg	965	1000
	2.2	Carico per asse a carico (anteriore / posteriore)		Kg	865 / 1400	905 / 1395
	2.3	Carico per asse a vuoto (anteriore / posteriore)		Kg	740 / 225	780 / 220
Ruote e telaio	3.1	Gommatura piena, superelastica, pneumatico, poliuretano			Topthane fascia larga	
	3.2	Dimensione ruote anteriori		mm	260 x 85 / 125 x 50	
	3.3	Dimensione ruote posteriori		mm	85x70	
	3.5	Ruote: quantità anteriore / posteriore (x = motrice)			1X + 2/4	
	3.6	Carreggiata anteriore	b10	mm	754	
	3.7	Carreggiata posteriore	b11	mm	380	
Dimensioni	4.2	Altezza montante chiuso	h1	mm	(vedi tabella)	
	4.3	Alzata libera speciale	h2	mm	(vedi tabella)	
	4.4	Sollevamento	h3	mm	(vedi tabella)	
	4.5	Altezza montante sfilato	h4	mm	(vedi tabella)	
	4.6	Sollevamento iniziale	h5	mm	(vedi tabella)	
	4.8	Altezza sedile / piede uomo	h7	mm	---	135
	4.9	Altezza timone in posizione di guida (min. / max.)	h14	mm	895 / 1470	
	4.15	Altezza delle forche abbassate	h13	mm	85	
	4.19	Lunghezza totale	l1	mm	1866/1884 (2)	1974/2348 - 1992/2366 (1)
	4.20	Lunghezza compreso spalla forche	l2	mm	716/734 (2)	824/1198 - 842/1216 (1)
	4.21	Larghezza totale (telaio / assale di carico)	b1	mm	880	
	4.22	Dimensione forche	slell	mm	60 x 180 x 1150	
	4.24	Larghezza della piastra porta-forche	b3	mm	700	
	4.25	Scartamento esterno forche	b5	mm	560	
	4.32	Luce libera al centro del passo	m2	mm	28	
	4.34	Corridoio di lavoro con pallet 800x1200 inforcato lato 800	Ast	mm	2116/2134 (2)	2247/2605 - 2265/2623 (1)(2)
	4.35	Raggi di curvatura	Wa	mm	1434/1452 (2)	1566/1924 - 1584/1942 (1)(2)
Prestazioni	5.1	Velocità di traslazione (con / senza carico)		Km/h	6 / 6	6 / 6 - 7,5 / 7,5
	5.2	Velocità di sollevamento (con / senza carico)		m/s	0,13 / 0,21	
	5.3	Velocità di discesa (con / senza carico)		m/s	0,40 / 0,30	
	5.7	Pendenza superabile (con / senza carico)		%	7 / 9	
	5.8	Massima pendenza superabile (con / senza carico)		%	7 / 15	
	5.10	Freno di servizio			Elettronico a recupero	
Motore elettrico	6.1	Motore trazione, potenza KB 60'		KW	1,8 AC	
	6.2	Motore sollevamento, prestazione 15% ED		KW	2,5	
	6.3	Batteria secondo DIN 43531/35/36 A, B, C,			si	
	6.4	Tensione batteria / Capacità nominale		V / Ah	24/240	
	6.5	Peso batteria (± 5%)		Kg	203	
Altri dati	8.1	Tipo di trazione			Elettronico AC	
	8.4	Rumorosità, valore medio per il conducente		dB/(A)	<70	

Ast comprende "a" (spazio di manovra) = 200 mm
(1) Il primo valore indica la pedana ripiegata, il secondo abbassata per il trasporto operatore.
(2) Il primo valore indica versioni: NT, DV, DVL, il secondo versioni: TV, TVL
NB: I sollevatori DV 2500, DVL 2500, TV 3700, TVL 3700 non sono previsti nella versione PO

prodotti SAMAG e relative illustrazioni possono essere soggetti a varianti senza preavviso

Ingombri e Dimensioni

INGOMBRI E DIMENSIONI GRUPPI DI SOLLEVAMENTO							
	Soll.	h3	h2	h5	h1	h4	h4 griglia
Non telescopico NT	1700	1620	1620	/	2080	2100	2510
Duplex "DV"	2500	2430	150	/	1780	2960	3320
	3000	2930	150	/	2030	3460	3820
	3500	3430	150	/	2280	3960	4320
	4000	3930	150	/	2530	4460	4820
	4300	4270	150	/	2700	4800	5160
Duplex "DVL"	2500	2445	/	1230	1780	2995	3335
	3000	2945	/	1480	2030	3495	3835
	3500	3445	/	1730	2280	3995	4335
	4000	3945	/	1980	2530	4495	4835
Trplex "TV"	3700	3645	/	/	1810	4240	4535
	4200	4155	/	/	1980	4750	5045
	4500	4395	/	/	2060	4990	5285
Triplex "TVL"	3700	3660	/	1230	1810	4240	4550
	4200	4170	/	1400	1980	4750	5060
	4500	4410	/	1480	2060	4990	5300
	4800	4710	/	1580	2160	5290	5600

prodotti SAMAG e relative illustrazioni possono essere soggetti a varianti senza preavviso