TOP INOX

Trasportatore in acciaio Inox con operatore seduto







prodotti SAMAG e relative illustrazioni possono essere soggetti a varianti senza preavviso

Samag Industriale S.r.l. - Loc. Pagana - 29017 Fiorenzuola d'Arda (PC) | Tel. +39 0523 981598 - Fax +39 0523 943128 - E-mail:info@samag.it - P.IVA 01391910336

TOP INOX

Trasportatore in acciaio Inox con operatore seduto

TOP INOX di Samag è il trasportatore in acciaio Inox (transpallet) con operatore seduto dalla straordinaria duttilità di utilizzo e comodità di guida. Il telaio è costruito interamente in acciaio Inox ed è quindi destinato ad essere utilizzato in ambienti dove la pulizia e l'igiene sono condizioni essenziali e dove sussistono problemi di corrosione.

Punti di forza:

- Alte **prestazioni**
- **Comodità** di guida
- Sterzo **elettrico**
- Joystick **protetto**
- Esecuzione **cella frigo**
- **Leverismi**, **montanti** e **cilindro sollevamento** costruiti interamente in **acciaio INOX** o materiale non-corrosivo
- **Cuscinetti INOX** su ruote e montanti di guida forche

✓ **PORTATA FINO A 2.200 KG**

✓ **DIMENSIONI SPECIALI A RICHIESTA**

✓ **ESECUZIONI SPECIALI A RICHIESTA**

ALCUNI OPTIONAL

STERZO ELETTRICO

BATTERIA AL LITIO

BILANCIA/STAMPANTE

USO CELLA FRIGORIFERA

Tipologia	INOX	**Categoria**	Trasportatori INOX con operatore trasportato per usi normali-intensivi
Portata (Kg)	2200	**Sollevamento (mm)**	130

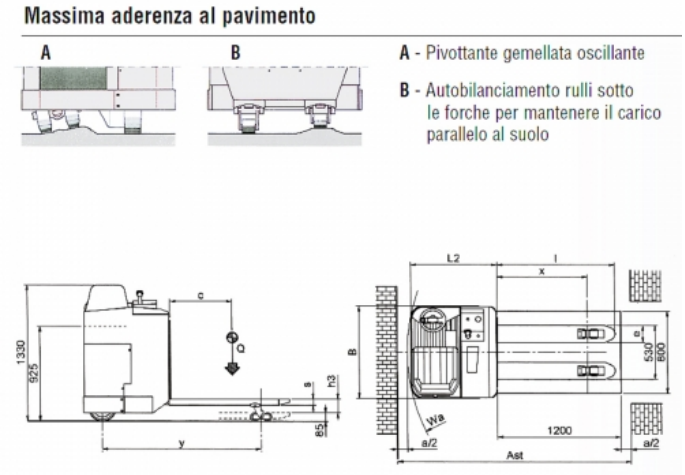

prodotti SAMAG e relative illustrazioni possono essere soggetti a varianti senza preavviso

TOP INOX

Trasportatore in acciaio Inox con operatore seduto

Caratteristiche

	1.1	Costruttore			SAMAG
Caratteristiche	1.2	Modello del costruttore			TOP INOX
	1.3	Gruppo propulsore (elettrico, diesel, benzina, gas, elettrico a rete)			Batteria
	1.4	Utilizzo (manuale, uomo a terra, in piedi, seduto, commissionatore)			seduto
	1.5	Portata / carico	Q	t	2,2
	1.6	Baricentro	C	mm	600
	1.8	Distanza carico da asse ruota di carico	x	mm	880
	1.9	Distanza tra gli assi	Y	mm	1540 (1)
Pesi	2.1	Peso proprio (inclusa batteria)		Kg	980
	2.2	Carico per asse a carico (anteriore / posteriore)		Kg	1100 / 2080
	2.3	Carico per asse a vuoto (anteriore / posteriore)		Kg	700 / 280
Ruote e telaio	3.1	Gommatura piena, superelastica, pneumatico, poliuretano			Supertraction
	3.2	Dimensione ruote anteriori		mm	260 x 85 / 150 x 50
	3.3	Dimensione ruote posteriori		mm	85x70
	3.5	Ruote: quantità anteriore / posteriore (x = motrice)			1X + 2/4
	3.6	Carreggiata anteriore	b10	mm	573
	3.7	Carreggiata posteriore	b11	mm	360
Dimensioni	4.4	Sollevamento	h3	mm	130
	4.8	Altezza sedile / piede uomo	h7	mm	925
	4.9	Altezza delle forche abbassate	h13	mm	85
	4.19	Lunghezza totale	l1	mm	1988
	4.20	Lunghezza compreso spalla forche	l2	mm	838
	4.21	Larghezza totale (telaio / assale di carico)	b1	mm	900
	4.22	Dimensione forche	slell	mm	60/170/1150
	4.25	Scartamento esterno forche	b5	mm	530
	4.32	Luce libera al centro del passo	m2	mm	35
	4.34	Corridoio di lavoro con pallet 800x1200 inforcato lato 800	Ast	mm	2272
	4.35	Raggi di curvatura	Wa	mm	1752 (1)
Prestazioni	5.1	Velocità di traslazione (con / senza carico)		Km/h	8 / 9
	5.2	Velocità di sollevamento (con / senza carico)		m/s	0,02 / 0,07
	5.3	Velocità di discesa (con / senza carico)		m/s	0,11 / 0,05
	5.7	Pendenza superabile (con / senza carico)		%	0
	5.8	Massima pendenza superabile (con / senza carico)		%	8 / 17
	5.10	Freno di servizio			Elettronico a recupero
Motore elettrico	6.1	Motore trazione, potenza KB 60'		KW	2 AC
		Motore sterzo		KW	0,3
	6.2	Motore sollevamento, prestazione 15% ED		KW	2,2
	6.3	Batteria secondo DIN 43531/35/36 A, B, C,			si
	6.4	Tensione batteria / Capacità nominale		V / Ah	24/500
	6.5	Peso batteria (± 5%)		Kg	380
	6.6	Consumo energetico secondo ciclo VDI		kWh/h	-
Altri dati	8.1	Tipo di trazione			Elettronico AC
	8.4	Rumorosità, valore medio per il conducente		dB/(A)	<70

Ast comprende "a" (spazio di manovra) = 200 mm ed è inteso per posto pallet vuoto
(1) Con forche abbassate + 68 mm

prodotti SAMAG e relative illustrazioni possono essere soggetti a varianti senza preavviso