EL 20

Hochleistungs-Hochhubwagen

prodotti SAMAG e relative illustrazioni possono essere soggetti a varianti senza preavviso

Samag Industriale S.r.l. - Loc. Pagana - 29017 Fiorenzuola d'Arda (PC) | Tel. +39 0523 981598 - Fax +39 0523 943128 - E-mail:info@samag.it - P.IVA 01391910336

EL 20

Hochleistungs-Hochhubwagen

Immer höher hinaus: Für Entnahme- und Ablagevorgänge bis auf 6.500 mm geeigneter Hochhubwagen

STÄRKEN:

- Masten mit **Leichtbauweise** für eine Rundumsicht
- Der Wechselstrom-Antriebsmotor gewährleistet ein kraftvolleres Modell mit **maximaler Leistung** bei geringerem Wartungsbedarf
- **Seitliche Lenkrollen** im Rahmen enthalten
- Heben und Senken der Gabeln über **proportionale Tasten**
- Dank der Lenkdeichsel und des gedämpften **Antriebsrads** in der Mitte kann ein ständiger Kontakt mit dem Boden beibehalten werden. Dadurch werden die Vibrationen des Arms des Fahrers reduziert und das Lenken ist auch bei voller Ladung kaum anstrengend.

✓ **TRAGFÄHIGKEIT BIS ZU 2.000 KG**

✓ **SPEZIAL-ABMESSUNGEN AUF ANFRAGE**

EINIGE OPTIONAL

- PLATTFORM FÜR DIE MIENERBEFÖRDERUNG
- ELEKTRISCHE LENKUNG
- AUSFÜHRUNG METALLIC/VERZINKT
- LITHIUMBATTERIE
- WAAGE/DRUCKER
- FÜR DIE VERWENDUNG IM KÜHLRAUM

Typologie	Hochhubwagen	**Kategorie**	Hochhubwagen für normalen-intensiven Einsatz mit hoher Tragfähigkeit
Tragfähigkeit (Kg)	2000	**Hubhöhe (mm)**	6500

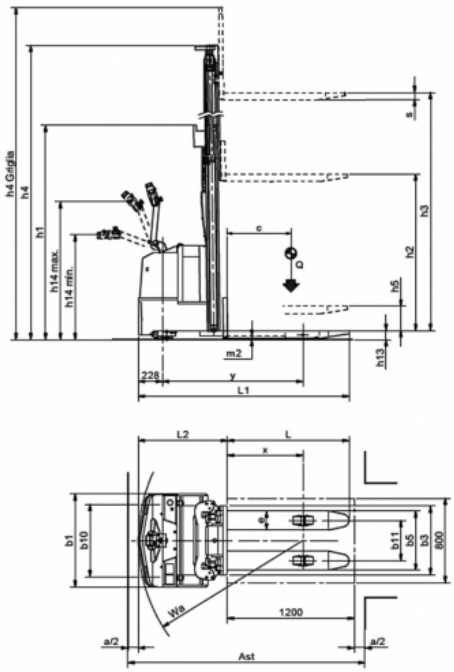

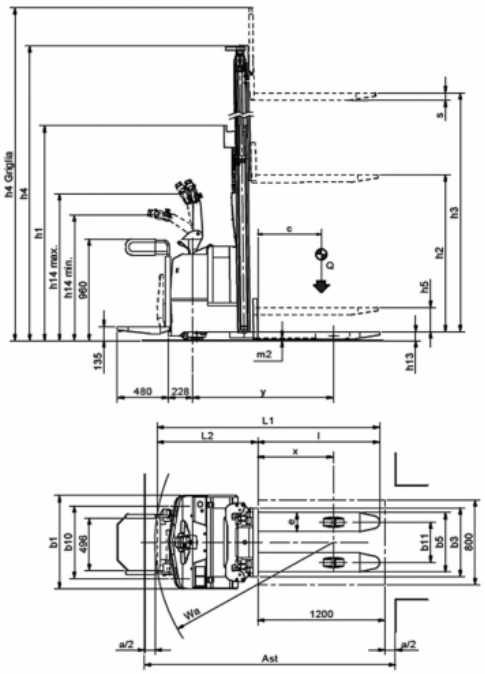

prodotti SAMAG e relative illustrazioni possono essere soggetti a varianti senza preavviso

Samag Industriale S.r.l. - Loc. Pagana - 29017 Fiorenzuola d'Arda (PC) | Tel. +39 0523 981598 - Fax +39 0523 943128 - E-mail:info@samag.it - P.IVA 01391910336

EL 20

Hochleistungs-Hochhubwagen

prodotti SAMAG e relative illustrazioni possono essere soggetti a varianti senza preavviso

Eigenschaften

	1.1	Hersteller			SAMAG	
Merkmalen	1.2	Modell			EL 20	EL 20 P.O.
	1.3	Motor (elektrisch, Diesel, Benzin, Gas, elektrischen Strom)			Elektrisch	
	1.4	Bedienung (Handgeführt, Geh, im Stehen, Sitzend, Kommissionierer)			Handgeführt	stehend
	1.5	Tragfähigket / Last	Q	t	2,0	
	1.6	Lastschwerpunkt	C	mm	600	
	1.8	Lastabstand	x	mm	714	
	1.9	Wheelbase	Y	mm	1327 / 1349 (2)	
Gewichte	2.1	Gewicht (mit Batterie)		Kg	1260	1290
	2.2	Achslast mit der Last (vorden/ hinteren)		Kg	1120 / 2140	1140 / 2150
	2.3	Achslast ohne Last (vorden/ hinteren)		Kg	950 / 310	970 / 320
Räder und Fahrgestell	3.1	Vollgummi, Superelas., pneum., Polyuretthan			Vulkollan	Vulkollan
	3.2	Radabmessurgen Vorten		mm	307x88 / 150x50	
	3.3	Radabmessurgen Hinteren		mm	85x70	
	3.5	Räder, Anzahl vorn / hinten (x = Traction)			1X + 4/4	
	3.6	Spurweite, Vorne	b10	mm	820	
	3.7	Spurweite, Hinten	b11	mm	380	
Abmessungen	4.2	Höhe Hubgerüst eingefahren	h1	mm	(siehe tabelle)	
	4.3	Freihub	h2	mm	(siehe tabelle)	
	4.4	Hub	h3	mm	(siehe tabelle)	
	4.5	Höhe Hubgerüst ausgefahren	h4	mm	(siehe tabelle)	
	4.6	Initialhub	h5	mm	(siehe tabelle)	
	4.8	Sitzhöhe / Standhöhe	h7	mm	135	
	4.9	Höle Deichsel in Fahestellung (min. / max.)	h14	mm	992 / 1366	
	4.15	Gabelhöhe in Ruhestellung	h13	mm	85	
	4.19	Gesamtlänge	L1	mm	(siehe tabelle)	
	4.20	Länge einschl. Gabelrücken	L2	mm	(siehe tabelle)	
	4.21	Gesamtbreite	b1	mm	1000	
	4.22	Gabelzinkenmaße	slell	mm	70x180x1150	
	4.24	Gabelträgerbreite	b3	mm	650	
	4.25	Gabelbreite Außen	b5	mm	560	
	4.32	Bodenfreiheit Mitte Randstand	m2	mm	30	
	4.34	Arbeitsgangbreite bei Palette 800 x 1200 quer	Ast	mm	(siehe tabelle)	
	4.35	Wenderadius	Wa	mm	1555-1577(2)	1682-2041/1704-2063(1)(2)
Leistungen	5.1	Fahrgeschwindigkeit (mit / ohne Last)		Km/h	6 / 6	6 / 6 - 8,5 / 8,5
	5.2	Hubgeschwindigkeit (mit / ohne Last)		m/s	0,11 / 0,23	
	5.3	Senkgeschwindigkeit (mit / ohne Last)		m/s	0,34 / 0,24	
	5.7	Steigfähigkeit KB 30' (mit / ohne Last)		%	7 / 9	
	5.8	Max. Steigfähigkeit KB 30' (mit / ohne Last)		%	7 / 15	
	5.10	Betriebsremse			Elektrisch	
Elektromotor	6.1	Tractionsmotor, Leistungkapazität KB 60'		KW	2 AC	
	6.2	Hubmotor, Leistung bei S3 15% ED		KW	3	
	6.3	Batterie nach DIN 43531/35/36 A, B, C, nein			ja	
	6.4	Spannung / nominalleistung		V / Ah	24 / 320	
	6.5	Batteriegewicht (± 5%)		Kg	256	
Sonstiges	8.1	Art der Fahrsteuerung			Elektronische AC	
	8.4	Geräuschpegel - Mittelwert am Fahrerohr (EN 12053)		dB/(A)	<70	

Ast beinhaltet "a" (Arbeitsgangbreite) = 200 mm.Spiel vor dem freien Palettenplatz
(1) Plattform vertikal / Plattform horizontal
(2) Triplex

Masse und Abmessungen

	AUSSENMASSE FüR MASTGRUPPEN															
	Aufzug	h3	h5	h2	L1	L1 P.O. (1)		L2	L2 P.O. (1)		h1	h4	h4 grill	Ast	Ast P.O. (1)	
Nicht teleskopisch NT	1700	1620	1620	/	1991	2096	2470	841	946	1320	2080	2100	2510	2241	2368	2727
Duplex "DV"	2500	2430	140	/	1991	2096	2470	841	/		1780	2960	3320	2241	/	
	3000	2930	140	/	1991	2096	2470	841	946	1320	2030	3460	3820	2241	2368	2727
	3500	3430	140	/	1991	2096	2470	841	946	1320	2280	3960	4320	2241	2368	2727
	4000	3930	140	/	1991	2096	2470	841	946	1320	2530	4460	4820	2241	2368	2727
	4300	4270	140	/	1991	2096	2470	841	946	1320	2700	4800	5160	2241	2368	2727
Duplex "DVL"	2500	2445	/	1230	1991	2096	2470	841	/		1780	2995	3335	2241	/	
	3000	2945	/	1480	1991	2096	2470	841	946	1320	2030	3495	3835	2241	2368	2727
	3500	3445	/	1730	1991	2096	2470	841	946	1320	2280	3995	4335	2241	2368	2727
	4000	3945	/	1980	1991	2096	2470	841	946	1320	2530	4495	4835	2241	2368	2727
Triplex "TV"	4200	4155	/	/	2013	2119	2493	863	969	1343	1980	4750	5045	2263	2390	2749
	4800	4695	/	/	2013	2119	2493	863	969	1343	2160	5290	5585	2263	2390	2749
	5200	5145	/	/	2013	2119	2493	863	969	1343	2310	5740	6035	2263	2390	2749
	5600	5595	/	/	2013	2119	2493	863	969	1343	2460	6190	6485	2263	2390	2749
	6000	5945	/	/	2013	2119	2493	863	969	1343	2577	6540	6835	2263	2390	2749
	6500	6445	/	/	2013	2119	2493	863	969	1343	2743	7040	7335	2263	2390	2749
Triplex "TVL"	4200	4170	/	1400	2013	2119	2493	863	969	1343	1980	4750	5060	2263	2390	2749
	4800	4710	/	1580	2013	2119	2493	863	969	1343	2160	5290	5600	2263	2390	2749
	5200	5160	/	1730	2013	2119	2493	863	969	1343	2310	5740	6050	2263	2390	2749
	5600	5610	/	1880	2013	2119	2493	863	969	1343	2460	6190	6500	2263	2390	2749
	6000	5961	/	1997	2013	2119	2493	863	969	1343	2577	6541	6851	2263	2390	2749
	6500	6459	/	2163	2013	2119	2493	863	969	1343	2743	7039	7349	2263	2390	2749

Ast beinhaltet "a" (Arbeitsgangbreite) = 200 mm.Spiel vor dem freien Palettenplatz
(1) Plattform vertikal / Plattform horizontal
(2) Triplex

prodotti SAMAG e relative illustrazioni possono essere soggetti a varianti senza preavviso