LOGIS PICK

Niederhubwagen auch für zwei Paletten

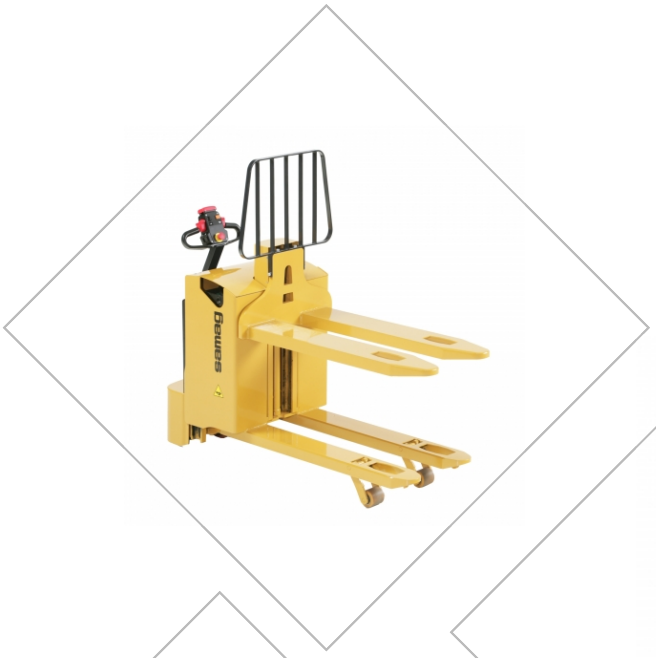

prodotti SAMAG e relative illustrazioni possono essere soggetti a varianti senza preavviso

LOGIS PICK

Niederhubwagen auch für zwei Paletten

FÜR DAS SCHNELLE UND BEQUEME ARBEITEN BEI DER KOMMISSIONIERUNG AUF NIEDRIGER UND MITTLERER EBENE GEEIGNET

Der Hubwagen LOGIS PICK von Samag ist für das schnelle und bequeme Arbeiten bei der Kommissionierung auf niedriger und mittlerer Ebene ideal, wobei beim Modell mit 1710 mm Hub die Möglichkeit besteht, dank der zusätzlichen Hubgabeln 2 Paletten gleichzeitig zu befördern.

Der Niederhubwagen LOGIS PICK von Samag wartet mit folgenden Stärken auf:

- Antriebsmotor und Elektronik mit Wechselstrom zur Gewährleistung einer höheren Leistung und maximaler Autonomie bei geringerem Wartungsbedarf
- alle Bedientasten sind für einen bequemen, prompten Gebrauch seitens des Bedieners am Bedienfeld angeordnet
- serienmäßige Doppelrollen
- serienmäßige Kontrolle des Batterieladezustands
- abgeschirmte Batterie DIN 230 Ah 24 V
- die mit dem entsprechenden Drehzahlregler eingestellte Geschwindigkeit bleibt in allen Situationen gleich, auch auf Auf- und Abfahrtsrampen, wodurch die Steuerung des Fahrzeugs optimiert wird
- Lastschutzgitter (optional) zum Anheben auf 770 mm
- eingebautes Batterieladegerät (optional)

✓ **TRAGFÄHIGKEIT TRANSPORTFUNKTION BIS ZU 2.000 KG**

✓ **TRAGFÄHIGKEIT HUBFUNKTION 800 KG + 1200 KG**

✓ **SPEZIAL-ABMESSUNGEN AUF ANFRAGE**

EINIGE OPTIONAL

- PLATTFORM FÜR DIE DIENERBEFÖRDERUNG
- LITHIUMBATTERIE
- FÜR DIE VERWENDUNG IM KÜHLRAUM
- AUSFÜHRUNG METALLIC/VERZINKT
- WAAGE/DRUCKER

Typologie	Niederhubwagen	**Kategorie**	Niederhubwagen für nicht intensiven Einsatz
Tragfähigkeit (Kg)	2000	**Hubhöhe (mm)**	1710

LOGIS PICK H 770

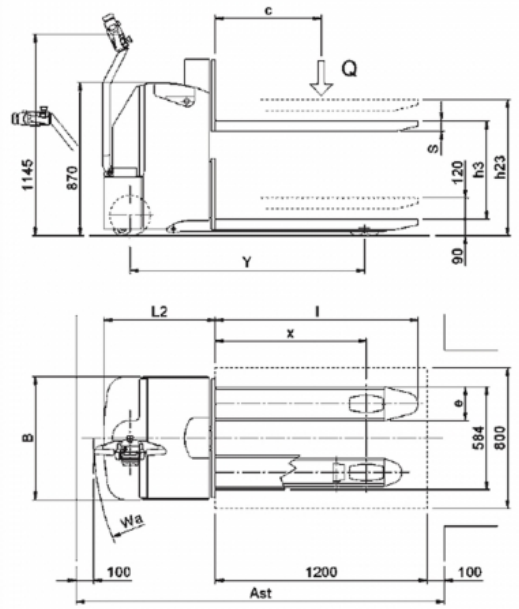

LOGIS PICK H 1710

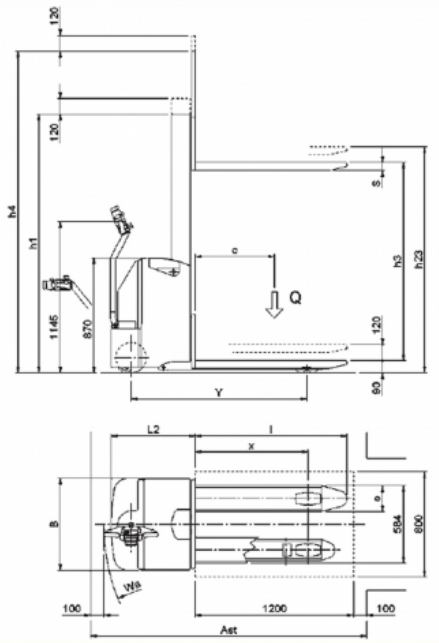

prodotti SAMAG e relative illustrazioni possono essere soggetti a varianti senza preavviso

Samag Industriale S.r.l. - Loc. Pagana - 29017 Fiorenzuola d'Arda (PC) | Tel. +39 0523 981598 - Fax +39 0523 943128 - E-mail:info@samag.it - P.IVA 01391910336

LOGIS PICK

Niederhubwagen auch für zwei Paletten

Eigenschaften

	1.1	Hersteller			SAMAG	
Merkmalen	1.2	Modell			LOGIS PICK H770	LOGIS PICK H1710
	1.3	Motor (elektrisch, Diesel, Benzin, Gas, elektrischen Strom)			Elektrisch	
	1.4	Bedienung (Handgeführt, Geh, im Stehen, Sitzend, Kommissionierer)			Handgeführt	
	1.5	Portata nominale	Q	t	2	
		Portata come trasportatore	Q	t	2	
		Portata come elevatore	Q	t	0,8	
	1.6	Lastschwerpunkt	C	mm	600	
	1.8	Lastabstand	x	mm	757 (1)	
	1.9	Wheelbase	Y	mm	1257 (1)	
Gewichte	2.1	Gewicht (mit Batterie)		Kg	680	690
	2.2	Achslast mit der Last (vorden/ hinteren)		Kg	755 / 1925	760 / 1930
	2.3	Achslast ohne Last (vorden/ hinteren)		Kg	505 / 175	510 / 180
Räder und Fahrgestell	3.1	Vollgummi, Superelas., pneum., Polyuretthan			Polyurethan	
	3.2	Radabmessurgen Vorten		mm	230 x 75 / 100 x 40	
	3.3	Radabmessurgen Hinteren		mm	85 x 70	
	3.5	Räder, Anzahl vorn / hinten (x = Traction)			1X / 2-4	
	3.6	Spurweite, Vorne	b10	mm	505	
	3.7	Spurweite, Hinten	b11	mm	390	
Abmessungen	4.2	Höhe Hubgerüst eingefahren	h1	mm	---	1960 (2)
	4.3	Freihub	h2	mm	---	
	4.4	Hub	h3	mm	560	1500
	4.5	Höhe Hubgerüst ausgefahren	h4	mm	---	2435 (2)
	4.6	Initialhub	h5	mm	---	
	4.8	Sitzhöhe / Standhöhe	h7	mm	---	
	4.9	Höle Deichsel in Fahestellung (min. / max.)	h14	mm	1145	
	4.15	Gabelhöhe in Ruhestellung	h13	mm	90	
	4.19	Gesamtlänge	l1	mm	1795	
	4.20	Länge einschl. Gabelrücken	l2	mm	645	
	4.21	Gesamtbreite	b1	mm	700	
	4.22	Gabelzinkenmaße	slell	mm	60 x 194 x 1150	
	4.24	Gabelträgerbreite	b3	mm	---	
	4.25	Gabelbreite Außen	b5	mm	584	
	4.32	Bodenfreiheit Mitte Randstand	m2	mm	40	
	4.34	Arbeitsgangbreite bei Palette 800 x 1200 quer	Ast	mm	2107	
	4.35	Wenderadius	Wa	mm	1464	
Leistungen	5.1	Fahrgeschwindigkeit (mit / ohne Last)		Km/h	6 / 6	
	5.2	Hubgeschwindigkeit (mit / ohne Last)		m/s	0,13 / 0,19	
	5.3	Senkgeschwindigkeit (mit / ohne Last)		m/s	0,13 / 0,19	
	5.7	Steigfähigkeit KB 30' (mit / ohne Last)		%	---	
	5.8	Max. Steigfähigkeit KB 30' (mit / ohne Last)		%	7 / 20	
	5.10	Betriebsremse			Elektronisch	
Elektromotor	6.1	Tractionsmotor, Leistungkapazität KB 60'		KW	1 AC	
	6.2	Hubmotor, Leistung bei S3 15% ED		KW	2,2	
	6.3	Batterie nach DIN 43531/35/36 A, B, C, nein			ja	
	6.4	Spannung / nominalleistung		V / Ah	24/230	
	6.5	Batteriegewicht (± 5%)		Kg	195	
Altri dati	8.1	Art der Fahrsteuerung			Elektrische AC	
	8.4	Geräuschpegel - Mittelwert am Fahrerohr (EN 12053)		dB/(A)	<70	

Ast comprende "a" (spazio di manovra) = 200 mm ed è inteso per posto pallet vuoto
(1) Con forche a riposo aumenta di 75 mm
(2) Con stabilizzatori aumenta di 120 mm

prodotti SAMAG e relative illustrazioni possono essere soggetti a varianti senza preavviso

Samag Industriale S.r.l. - Loc. Pagana - 29017 Fiorenzuola d'Arda (PC) | Tel. +39 0523 981598 - Fax +39 0523 943128 - E-mail:info@samag.it - P.IVA 01391910336