TM 40 - TM 50

Elektrischer Niederhubwagen für die Beförderung von schweren Lasten

prodotti SAMAG e relative illustrazioni possono essere soggetti a varianti senza preavviso

TM 40 - TM 50

Elektrischer Niederhubwagen für die Beförderung von schweren Lasten

STABILITÄT UND WENDIGKEIT

TM 40 und TM 50 von Samag sind für die Beförderung von schweren Lasten entwickelte elektrische Niederhubwagen.

STÄRKEN:

- **Ergonomisches** Bedienfeld und Taste für langsame Funktionen
- Die Lenkdeichsel und das entsprechende Antriebsrad sind im mittleren Teil des **Niederhubwagens** angeordnet und bieten dem Bediener damit Sicherheit, **Stabilität**, **Wendigkeit** (200° Lenkwinkel) und **Robustheit**
- Der leistungsstarke bürstenlose **Elektromotor** für den Antrieb mit Wechselstrom- und **CAN-Bus-Technologie** ermöglicht die Geschwindigkeitskontrolle auf der Ebene, bergauf und bergab und erfordert weniger Wartungseingriffe.
- Die gedämpfte Lenkung sorgt für die ständige Beibehaltung des Kontakts zwischen Antriebsrad und Boden, was eine ausgezeichnete **Stabilität** des Fahrzeugs und, auch bei voller Ladung, ein müheloses Lenken gewährleistet.

✓ **TRAGFÄHIGKEIT BIS ZU 4.000 KG UND 5.000 KG**

✓ **SPEZIAL-ABMESSUNGEN AUF ANFRAGE**

EINIGE OPTIONAL

- PLATTFORM FÜR DIE PERSONENBEFÖRDERUNG
- ELEKTRISCHE LENKUNG
- AUSFÜHRUNG METALLIC/VERZINKT
- LITHIUMBATTERIE
- WAAGE/DRUCKER
- FÜR DIE VERWENDUNG IM KÜHLRAUM

Typologie	Niederhubwagen	**Kategorie**	Niederhubwagen für intensiven Einsatz mit hoher Tragfähigkeit
Tragfähigkeit (Kg)	5000	**Hubhöhe (mm)**	130

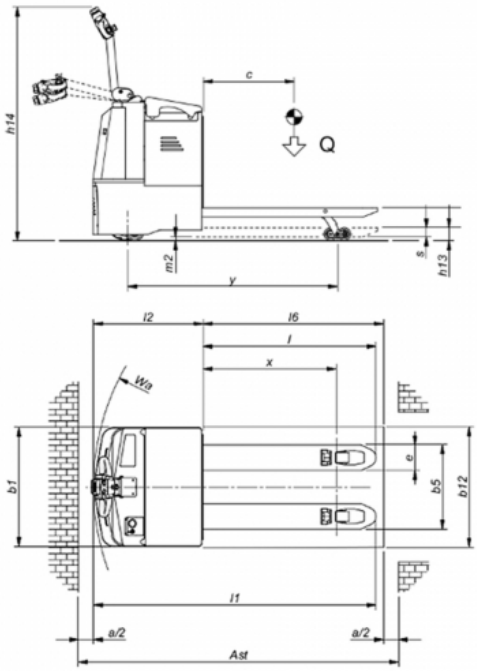

prodotti SAMAG e relative illustrazioni possono essere soggetti a varianti senza preavviso

Samag Industriale S.r.l. - Loc. Pagana - 29017 Fiorenzuola d'Arda (PC) | Tel. +39 0523 981598 - Fax +39 0523 943128 - E-mail:info@samag.it - P.IVA 01391910336

TM 40 - TM 50

Elektrischer Niederhubwagen für die Beförderung von schweren Lasten

Eigenschaften

	1.1	Hersteller			SAMAG	
Merkmalen	1.2	Modell			**TM 40**	**TM 50**
	1.3	Motor (elektrisch, Diesel, Benzin, Gas, elektrischen Strom)			Batterie	Batterie
	1.4	Bedienung (Handgeführt, Geh, im Stehen, Sitzend, Kommissionierer)			Handgeführt	Handgeführt
	1.5	Tragfähigket / Last	Q	t	4	5
	1.6	Lastschwerpunkt	C	mm	600	600
	1.8	Lastabstand	x	mm	874 (1)	874 (1)
	1.9	Wheelbase	Y	mm	1383 (1)	1383 (1)
Gewichte	2.1	Gewicht (mit Batterie)		Kg	830	830
	2.2	Achslast mit der Last (vorden/ hinteren)		Kg	1460 / 3370	1660 / 4170
	2.3	Achslast ohne Last (vorden/ hinteren)		Kg	670 / 160	670 / 160
Räder und Fahrgestell	3.1	Vollgummi, Superelas., pneum., Polyuretthan			Gomma	Gomma
	3.2	Radabmessurgen Vorten		mm	310 x 90 / 150 x 50	310 x 90 / 150 x 50
	3.3	Radabmessurgen Hinteren		mm	85x70	85x70
	3.5	Räder, Anzahl vorn / hinten (x = Traction)			1X + 4/4	1X + 4/4
	3.6	Spurweite, Vorne	b10	mm	673	673
	3.7	Spurweite, Hinten	b11	mm	380	380
Abmessungen	4.4	Hub	h3	mm	130	130
	4.8	Sitzhöhe / Standhöhe	h7	mm	135	135
	4.9	Höle Deichsel in Fahestellung (min. / max.)	h14	mm	1150 / 1395	1150 / 1395
	4.15	Gabelhöhe in Ruhestellung	h13	mm	85	85
	4.19	Gesamtlänge	l1	mm	1887	1887
	4.20	Länge einschl. Gabelrücken	l2	mm	737	737
	4.21	Gesamtbreite	b1/b2	mm	845	845
	4.22	Gabelzinkenmaße	slell	mm	70 x 180 x 1150	70 x 200 x 1150
	4.25	Gabelbreite Außen	b5	mm	560	570
	4.32	Bodenfreiheit Mitte Randstand	m2	mm	15	15
	4.34	Arbeitsgangbreite bei Palette 800 x 1200 quer	Ast	mm	2137	2137
	4.35	Wenderadius	Wa	mm	1611	1611
Leistungen	5.1	Fahrgeschwindigkeit (mit / ohne Last)		Km/h	5 / 5	5 / 5
	5.2	Hubgeschwindigkeit (mit / ohne Last)		m/s	0,02 / 0,07	0,02 / 0,07
	5.3	Senkgeschwindigkeit (mit / ohne Last)		m/s	0,11 / 0,05	0,11 / 0,05
	5.7	Steigfähigkeit KB 30' (mit / ohne Last)		%	---	---
	5.8	Max. Steigfähigkeit KB 30' (mit / ohne Last)		%	5 / 17	4 / 17
Elektromotor	6.1	Tractionsmotor, Leistungkapazität KB 60'		KW	2 AC	2 AC
	6.2	Hubmotor, Leistung bei S3 15% ED		KW	2,2	2,2
		Lenkmotor		KW	---	---
	6.3	Batterie nach DIN 43531/35/36 A, B, C, nein			ja	ja
	6.4	Spannung / nominalleistung		V / Ah	24/320	24/320
	6.5	Batteriegewicht (± 5%)		Kg	256	256
	6.6	Energieverbrauch nach VDI - Zyklus		kWh/h	-	-
Sonstiges	8.4	Geräuschpegel - Mittelwert am Fahrerohr (EN 12053)		dB/(A)	<70	<70

Ast comprende "a" (spazio di manovra) = 200 mm
(1) Con forche a riposo aumenta di 92 mm

prodotti SAMAG e relative illustrazioni possono essere soggetti a varianti senza preavviso