TOP 220

Elektrischer Niederhubwagen mit stehender Fahrerbeförderung für intensiven Einsatz und die

prodotti SAMAG e relative illustrazioni possono essere soggetti a varianti senza preavviso

Samag Industriale S.r.l. - Loc. Pagana - 29017 Fiorenzuola d'Arda (PC) | Tel. +39 0523 981598 - Fax +39 0523 943128 - E-mail:info@samag.it - P.IVA 01391910336

TOP 220

Elektrischer Niederhubwagen mit stehender Fahrerbeförderung für intensiven Einsatz und die Fahrzeugbestückbarkeit

IMMER AM WERK

TOP 220 von Samag ist der elektrische Niederhubwagen mit stehender Fahrerbeförderung für intensiven Einsatz und das Be-/Abladen von Fahrzeugen.

STÄRKEN:

- Alle Bedienelemente sind auf dem **Armaturenbrett** angeordnet
- **Grafisches Display** zur Anzeige der Funktionen des Wagens und der Position des Antriebsrads
- Einschalten mit Taste und Bestätigung mit **PIN-Code**
- Auswahl zwischen 3 **Leistungsstufen**: P1 – P2 – P3
- **Elektronische Antriebs**- und Lenkbedienung in **AC**, mit **CAN-Bus-Verbindungssystem**
- **Lenkwinkel 360°** (auf Anfrage 180°) mit proportionaler Reduzierung der Verschiebungsgeschwindigkeit

✓ **TRAGFÄHIGKEIT BIS ZU 2.200 KG**

✓ **SPEZIAL-ABMESSUNGEN AUF ANFRAGE**

✓ **GROSSES ZUBEHÖRANGEBOT**

EINIGE OPTIONAL

- PLATTFORM FÜR DIE FAHRERBEFÖRDERUNG
- LITHIUMBATTERIE
- FÜR DIE VERWENDUNG IM KÜHLRAUM
- AUSFÜHRUNG METALLIC/VERZINKT
- WAAGE/DRUCKER

Typologie	Niederhubwagen	**Kategorie**	Niederhubwagen mit Fahrer-Sitzposition für normalen-intensiven Einsatz für schwere Lasten
Tragfähigkeit (Kg)	2200	**Hubhöhe (mm)**	130

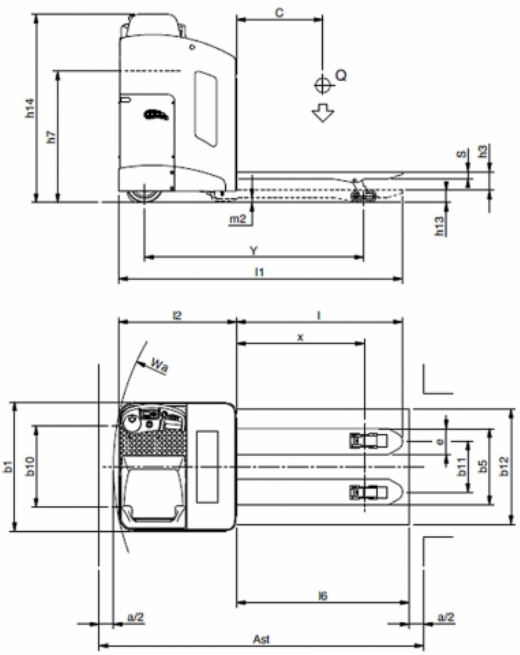

prodotti SAMAG e relative illustrazioni possono essere soggetti a varianti senza preavviso

TOP 220

Elektrischer Niederhubwagen mit stehender Fahrerbeförderung für intensiven Einsatz und die

Eigenschaften

	1.1	Hersteller			SAMAG
Merkmalen	1.2	Modell			TOP 220
	1.3	Motor (elektrisch, Diesel, Benzin, Gas, elektrischen Strom)			Elektrisch
	1.4	Bedienung (Handgeführt, Geh, im Stehen, Sitzend, Kommissionierer)			Seduto
	1.5	Tragfähigket / Last	Q	t	2,2
	1.6	Lastschwerpunkt	C	mm	600
	1.8	Lastabstand	x	mm	882 (1)
	1.9	Wheelbase con forche sollevate	Y	mm	1520 (1)
Gewichte	2.1	Gewicht (± 5% - mit Batterie)		Kg	840 (2)
	2.2	Achslast mit der Last (vorden/ hinteren)		Kg	1048 / 1992 (3)
	2.3	Achslast ohne Last (vorden/ hinteren)		Kg	640 / 200 (4)
Räder und Fahrgestell	3.1	Vollgummi, Superelas., pneum., Polyuretthan			Vulkollan
	3.2	Radabmessurgen Vorten		mm	260 x 85 / 150 x 50
	3.3	Radabmessurgen Hinteren		mm	85x70
	3.5	Räder, Anzahl vorn / hinten (x = Traction)			1X / 2-4
	3.6	Spurweite, Vorne	b10	mm	573
	3.7	Spurweite, Hinten	b11	mm	350 / 470
Abmessungen	4.4	Hub	h3	mm	130
	4.8	Sitzhöhe / Standhöhe	h7	mm	925
	4.9	Höle Deichsel in Fahestellung (min. / max.)	h14	mm	1330
	4.15	Gabelhöhe in Ruhestellung	h13	mm	85
	4.19	Gesamtlänge	l1	mm	1970
	4.20	Länge einschl. Gabelrücken	l2	mm	820
	4.21	Gesamtbreite	b1/b2	mm	900
	4.22	Gabelzinkenmaße	slell	mm	50 / 180 / 1150
	4.25	Gabelbreite Außen	b5	mm	530 / 650
	4.32	Bodenfreiheit Mitte Randstand	m2	mm	35
	4.34	Arbeitsgangbreite bei Palette 800 x 1200 quer	Ast	mm	2256
	4.35	Wenderadius	Wa	mm	1738
Leistungen	5.1	Fahrgeschwindigkeit (mit / ohne Last)		Km/h	10 / 11
	5.2	Hubgeschwindigkeit (mit / ohne Last)		m/s	0,04 / 0,06
	5.3	Senkgeschwindigkeit (mit / ohne Last)		m/s	0,05 / 0,05
	5.7	Pendenza superabile KB 30' (con / senza carico)		%	0
	5.8	Max. Steigfähigkeit KB 30' (mit / ohne Last)		%	8 / 17
	5.9	Tempo di accelerazione con / senza carico		s	6,7 / 4,5
	5.10	Betriebsremse			Elektronisch
Elektromotor	6.1	Tractionsmotor, Leistungkapazität KB 60'		KW	2 AC
	6.2	Hubmotor, Leistung bei S3 15% ED		KW	2
		Lenkmotor		KW	0,3 AC
	6.3	Batterie nach DIN 43531/35/36 A, B, C, nein			ja
	6.4	Spannung / nominalleistung		V / Ah	24 / 315 (5) - 500
	6.5	Batteriegewicht (± 5%)		Kg	261-380
	6.6	Energieverbrauch nach VDI - Zyklus		KWh/h	-
Sonstiges	8.4	Geräuschpegel - Mittelwert am Fahrerohr (EN 12053)		dB/(A)	<70

Ast comprende "a" (spazio di manovra) = 200 mm
(1) Con forche abbassate = + 64 mm
(2) Con batteria da 375 Ah e forche 530x1150
(3) Con operatore Sitzend e forche sollevate
(4) Con forche abbassate
(5) Estrazione laterale

prodotti SAMAG e relative illustrazioni possono essere soggetti a varianti senza preavviso