EL INOX

Paletten-Hochhubwagen aus Edelstahl

prodotti SAMAG e relative illustrazioni possono essere soggetti a varianti senza preavviso

Samag Industriale S.r.l. - Loc. Pagana - 29017 Fiorenzuola d'Arda (PC) | Tel. +39 0523 981598 - Fax +39 0523 943128 - E-mail:info@samag.it - P.IVA 01391910336

EL INOX

Paletten-Hochhubwagen aus Edelstahl

LEISTUNG, SICHERHEIT UND STABILITÄT, HYGIENE UND REINIGUNGSFREUNDLICHKEIT

Der Paletten-Hochhubwagen EGO INOX von Samag ist aus Edelstahl oder einem anderen korrosionsgeschützten Material gefertigt und somit für den Einsatz in Umgebungen bestimmt, in denen die Sauberkeit und Hygiene wesentlich sind und Korrosionsprobleme bestehen.

Alle wurden mit folgenden Merkmalen gefertigt:

- Rahmen mit **abgerundeten Formen**, um die Ablagerung von Rückständen zu reduzieren und eine gute tägliche Reinigung mit normalen Wasser zu ermöglichen
- Rahmen und Mastengruppe aus besonders biegefestem und drehfestem laminiertem Edelstahl mit **Qualitätszertifikat gefertigt**.
- Hubzylinder (einschließlich der Kette zum Anheben der Riemenscheiben) zur Gänze aus **Edelstahl** oder korrosionsgeschütztem Material
- Getriebegehäuse aus **Edelstahl AISI 304** gegossen
- Motorraum und Deichsel mit Schutz vor **Wasserspritzern**
- Bürstenloser Wechselstrom-Antriebsmotor: **wartungsärmer** und **leistungsstärker**
- Lager, Stifte und Buchsen aus **Edelstahl** auf Rädern, Rollen und Masten
- Gedämpftes Antriebsrad in der Mitte mit regulierbarer Last für eine stets effiziente Haftung am Boden
- Bedienfeld aus korrosionsbeständigem, geschütztem **Kunststoff**
- Ausführung mit **Kühlzelle** (auf Anfrage)

✓ **TRAGFÄHIGKEIT BIS ZU 1.300 KG UND 1.500 KG**

✓ **AUF ANFRAGE SONDERAUSFÜHRUNGEN**

✓ **SPEZIAL-ABMESSUNGEN AUF ANFRAGE**

EINIGE OPTIONAL

- PLATTFORM FÜR DIE MIENERBEFÖRDERUNG
- WAAGE/DRUCKER
- LITHIUMBATTERIE
- FÜR DIE VERWENDUNG IM KÜHLRAUM

Typologie	Wagen aus Edelstahl	**Kategorie**	Hochhubwagen aus Edelstahl für normalen-intensiven Einsatz
		(mm)	

VERSIONE STANDARD

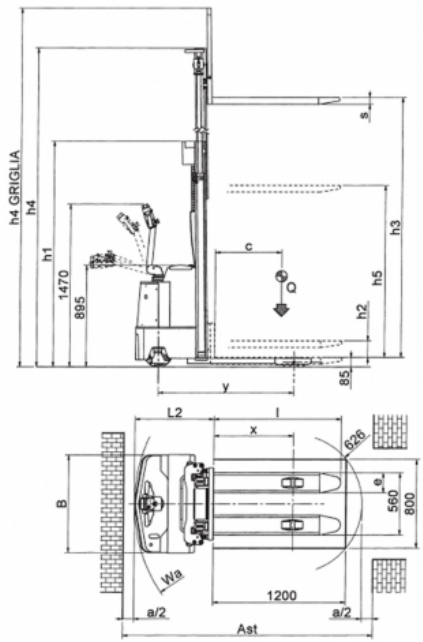

VERSIONE CON PEDANA OPERATORE

SENZA PROTEZIONE

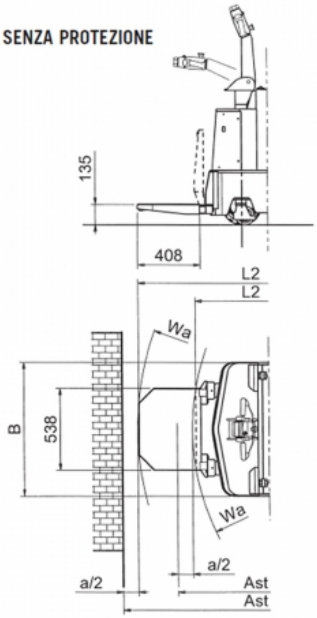

CON PROTEZIONE

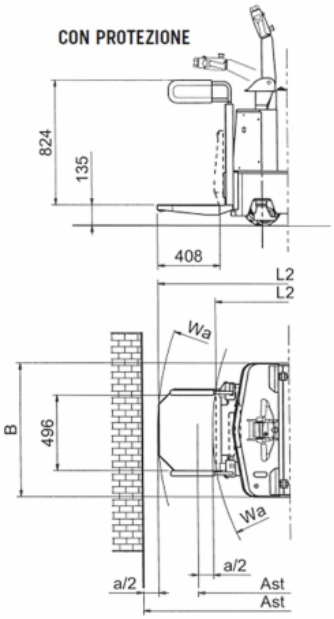

prodotti SAMAG e relative illustrazioni possono essere soggetti a varianti senza preavviso

Samag Industriale S.r.l. - Loc. Pagana - 29017 Fiorenzuola d'Arda (PC) | Tel. +39 0523 981598 - Fax +39 0523 943128 - E-mail:info@samag.it - P.IVA 01391910336

EL INOX

Paletten-Hochhubwagen aus Edelstahl

Eigenschaften

	1.1	Hersteller				SAMAG
Merkmalen	1.2	Modell			EL INOX	EL INOX P.O.
	1.3	Motor (elektrisch, Diesel, Benzin, Gas, elektrischen Strom)				Elektrisch
	1.4	Bedienung (Handgeführt, Geh, im Stehen, Sitzend, Kommissionierer)			Handgeführt	Sitzend
	1.5	Tragfähigket / Last	Q	t		1,3
	1.6	Lastschwerpunkt	C	mm		600
	1.8	Lastabstand	x	mm		718
	1.9	Wheelbase	Y	mm		1229/1247
Gewichte	2.1	Gewicht (mit Batterie)		Kg	965	1000
	2.2	Achslast mit der Last (vorden/ hinteren)		Kg	865 / 1400	905 / 1395
	2.3	Achslast ohne Last (vorden/ hinteren)		Kg	740 / 225	780 / 220
Räder und Fahrgestell	3.1	Vollgummi, Superelas., pneum., Polyuretthan				Topthane breites Band
	3.2	Radabmessurgen Vorten		mm		260 x 85 / 125 x 50
	3.3	Radabmessurgen Hinteren		mm		85x70
	3.5	Räder, Anzahl vorn / hinten (x = Traction)				1X + 2/4
	3.6	Spurweite, Vorne	b10	mm		754
	3.7	Spurweite, Hinten	b11	mm		380
Abmessungen	4.2	Höhe Hubgerüst eingefahren	h1	mm		(siehe tabelle)
	4.3	Freihub	h2	mm		(siehe tabelle)
	4.4	Hub	h3	mm		(siehe tabelle)
	4.5	Höhe Hubgerüst ausgefahren	h4	mm		(siehe tabelle)
	4.6	Initialhub	h5	mm		(siehe tabelle)
	4.8	Sitzhöhe / Standhöhe	h7	mm	---	135
	4.9	Höle Deichsel in Fahestellung (min. / max.)	h14	mm		895 / 1470
	4.15	Gabelhöhe in Ruhestellung	h13	mm		85
	4.19	Gesamtlänge	l1	mm	1866/1884 (2)	1974/2348 - 1992/2366 (1)
	4.20	Länge einschl. Gabelrücken	l2	mm	716/734 (2)	824/1198 - 842/1216 (1)
	4.21	Gesamtbreite	b1	mm		880
	4.22	Gabelzinkenmaße	slell	mm		60 x 180 x 1150
	4.24	Gabelträgerbreite	b3	mm		700
	4.25	Gabelbreite Außen	b5	mm		560
	4.32	Bodenfreiheit Mitte Randstand	m2	mm		28
	4.34	Arbeitsgangbreite bei Palette 800 x 1200 quer	Ast	mm	2116/2134 (2)	2247/2605 - 2265/2623 (1)(2)
	4.35	Wenderadius	Wa	mm	1434/1452 (2)	1566/1924 - 1584/1942 (1)(2)
Leistungen	5.1	Fahrgeschwindigkeit (mit / ohne Last)		Km/h	6 / 6	6 / 6 - 7,5 / 7,5
	5.2	Hubgeschwindigkeit (mit / ohne Last)		m/s		0,13 / 0,21
	5.3	Senkgeschwindigkeit (mit / ohne Last)		m/s		0,40 / 0,30
	5.7	Steigfähigkeit KB 30' (mit / ohne Last)		%		7 / 9
	5.8	Max. Steigfähigkeit KB 30' (mit / ohne Last)		%		7 / 15
	5.10	Betriebsremse				Elektronisch
Elektromotor	6.1	Tractionsmotor, Leistungkapazität KB 60'		KW		1,8 AC
	6.2	Hubmotor, Leistung bei S3 15% ED		KW		2,5
	6.3	Batterie nach DIN 43531/35/36 A, B, C, nein				ja
	6.4	Spannung / nominalleistung		V / Ah		24/240
	6.5	Batteriegewicht (± 5%)		Kg		203
Altri dati	8.1	Art der Fahrsteuerung				Elektrische AC
	8.4	Geräuschpegel - Mittelwert am Fahrerohr (EN 12053)		dB/(A)		<70

Ast comprende "a" (spazio di manovra) = 200 mm
(1) Il primo valore indica la pedana ripiegata, il secondo abbassata per il trasporto operatore.
(2) Il primo valore indica versioni: NT, DV, DVL, il secondo versioni: TV, TVL
NB: I sollevatori DV 2500, DVL 2500, TV 3700, TVL 3700 non sono previsti nella versione PO

prodotti SAMAG e relative illustrazioni possono essere soggetti a varianti senza preavviso

EL INOX

Paletten-Hochhubwagen aus Edelstahl

Masse und Abmessungen

AUSSENMASSE FüR MASTGRUPPEN							
	Aufzug	h3	h2	h5	h1	h4	h4 grill
Nicht teleskopisch NT	1700	1620	1620	/	2080	2100	2510
Duplex "DV"	2500	2430	150	/	1780	2960	3320
	3000	2930	150	/	2030	3460	3820
	3500	3430	150	/	2280	3960	4320
	4000	3930	150	/	2530	4460	4820
	4300	4270	150	/	2700	4800	5160
Duplex "DVL"	2500	2445	/	1230	1780	2995	3335
	3000	2945	/	1480	2030	3495	3835
	3500	3445	/	1730	2280	3995	4335
	4000	3945	/	1980	2530	4495	4835
Trplex "TV"	3700	3645	/	/	1810	4240	4535
	4200	4155	/	/	1980	4750	5045
	4500	4395	/	/	2060	4990	5285
Triplex "TVL"	3700	3660	/	1230	1810	4240	4550
	4200	4170	/	1400	1980	4750	5060
	4500	4410	/	1480	2060	4990	5300
	4800	4710	/	1580	2160	5290	5600

prodotti SAMAG e relative illustrazioni possono essere soggetti a varianti senza preavviso