ELT 15

Elevador con función de transportador capaz de superar obstáculos

A RICHIESTA

A RICHIESTA

prodotti SAMAG e relative illustrazioni possono essere soggetti a varianti senza preavviso

Samag Industriale S.r.l. - Loc. Pagana - 29017 Fiorenzuola d'Arda (PC) | Tel. +39 0523 981598 - Fax +39 0523 943128 - E-mail:info@samag.it - P.IVA 01391910336

ELT 15

Elevador con función de transportador capaz de superar obstáculos

prodotti SAMAG e relative illustrazioni possono essere soggetti a varianti senza preavviso

VENTAJAS:

ELT 15 de Samag es una carretilla elevadora, con función incorporada de transportador, adecuada para las operaciones de extracción y depósito con la función de elevación de los estabilizadores para superar obstáculos.

El timón de conducción y la rueda motriz central amortiguada permiten mantener un contacto constante con el suelo y reducir las vibraciones para el brazo del conductor, así como reducir el esfuerzo de giro incluso con carga completa. ELT 15 se caracteriza por una gran estabilidad y el motor de tracción en corriente alterna AC garantiza mayor potencia y máximo rendimiento con menor mantenimiento.

✓ **CAPACIDAD DE CARGA DE HASTA 1500 KG**

✓ **DIMENSIONES ESPECIALES A PETICIÓN**

ALGUNOS OPCIONALES

- PLATAFORMA OPERADOR
- VERSIÓN METALIZADA/GALVANIZADA
- BÁSCULA/IMPRESORA
- DIRECCIÓN ELÉCTRICA
- BATERÍA DE LITIO
- USO CÁMARA FRIGORÍFICA

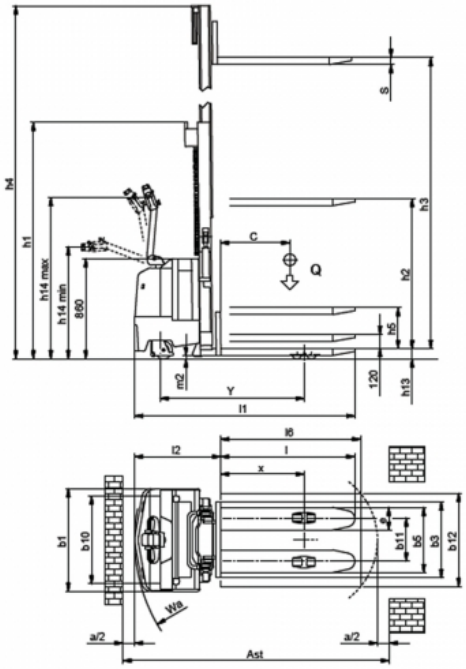

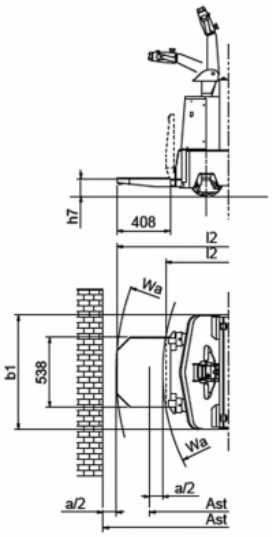

Senza protezioni laterali per velocità fino a 6 Km/h

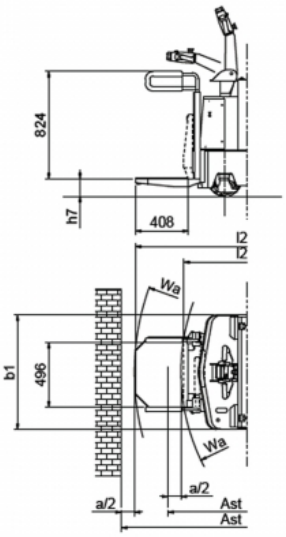

Con protezioni laterali per velocità > di 6 Km/h

Samag Industriale S.r.l. - Loc. Pagana - 29017 Fiorenzuola d'Arda (PC) | Tel. +39 0523 981598 - Fax +39 0523 943128 - E-mail:info@samag.it - P.IVA 01391910336

ELT 15

Elevador con función de transportador capaz de superar obstáculos

prodotti SAMAG e relative illustrazioni possono essere soggetti a varianti senza preavviso

CARACTERÍSTICAS

	1.1	Fabricante			SAMAG	
Caracterésticas	1.2	Modelo del fabricante			ELT 15	ELT 15 P.O.
	1.3	Grupo propulsor (eléctrico, diésel, gasolina, gas, eléctrico de red)			Eléctrico	
	1.4	Tipo conducción (manual, conductor acompañado, de pie, sentado, recogepedidos)			de pie	sentado
	1.5	Capacidad de carga	Q	t	1,5	
	1.6	Centro de gravedad de la carga	C	mm	600	
	1.8	Distancia de carga, desde eje hasta cara de horquillas	x	mm	713 (2)	
	1.9	Distancia entre ejes	Y	mm	1335 (2)	
Pesos	2.1	Peso propio (incluido batería)		Kg	1210 (4)	1250 (4)
	2.2	Peso por eje con carga (delantero / trasero)		Kg	948 / 1562	1008 / 1542
	2.3	Peso por eje sin carga (delantero / trasero)		Kg	880 / 330	940 / 310
Ruedas y chasis	3.1	Ruedas macizas, súper elásticas, neumáticas, poliuretano			Ruedas macizas	Vulkollan
	3.2	Dimensiones ruedas delanteras		mm	310x90 / 150x50	
	3.3	Dimensiones ruedas traseras		mm	85x70	
	3.5	Ruedas: cantidad delanteras / traseras (x = tracción)			3/4	
	3.6	Ancho de vía, delantera	b10	mm	754	
	3.7	Ancho de vía, trasero	b11	mm	365	
Dimensiones	4.2	Altura mástil bajado	h1	mm	(ver tabla)	
	4.3	Elevación libre especial	h2	mm	(ver tabla)	
	4.4	Altura elevación	h3	mm	(ver tabla)	
	4.5	Altura mástil extendido	h4	mm	(ver tabla)	
	4.6	Elevación inicial	h5	mm	(ver tabla)	
	4.8	Altura asiento / pie hombre	h7	mm	135	
	4.9	Altura de la barra timón en posición de marcha (mín./máx.) (min. / max.)	h14	mm	992 / 1366	
	4.15	Altura de las horquillas bajadas	h13	mm	90	
	4.19	Longitud total	l1	mm	(ver tabla)	
	4.20	Longitud hasta cara horquillas	l2	mm	(ver tabla)	
	4.21	Ancho total (chasis / ejes de carga)	b1	mm	880	
	4.22	Dimensiones horquillas	slell	mm	70x195x1150	
	4.24	Ancho del plato porta horquillas	b3	mm	650	
	4.25	Ancho exterior sobre horquillas	b5	mm	560	
	4.32	Margen con el suelo, centro distancia entre ejes	m2	mm	30	
	4.34	Pasillo de trabajo con palet de 800x1200 cargado en el lado 800	Ast	mm	(ver tabla)	
	4.35	Radio de giro	Wa	mm	1563 (2)	1690 - 2050 (2) (3)
Prestaciones	5.1	Velocidad de marcha (con/sin carga)		Km/h	6 / 6	6 / 6 - 8 / 9
	5.2	Velocidad de elevación (con/sin carga)		m/s	0,11 / 0,18	
	5.3	Velocidad de descenso (con/sin carga)		m/s	0,30 / 0,24	
	5.7	Gradeabilidad superada (con / sin carga)		%	---	
	5.8	Máxima pendiente superable (con / sin carga)		%	10 / 15	
	5.10	Freno de servicio			Eléctrico	
Motor electrico	6.1	Motor de tracción, potencia KB 60'		KW	2 AC	
	6.2	Motor elevación, prestaciones 15% ED		KW	2,5	
	6.3	Batería según DIN 43531/35/36 A, B, C,			si	
	6.4	Tensión batería / Capacidad nominal		V / Ah	24 / 320	
	6.5	Peso batería (± 5%)		Kg	256	
Varios	8.1	Tipo de tracción			Electrónico AC	
	8.4	Nivel de ruido, valor medio en el oído del conductor		dB/(A)	<70	

Ast comprende "a" (spazio di manovra) = 200 mm ed è inteso per posto pallet vuoto
(1) Con stabilizzatori sollevati aumenta di 120 mm
(2) Con stabilizzatori sollevati diminuisce di 46 mm
(3) Pedana verticale / Pedana orizzontale
(4) Valori riferiti a "D 3000"

ELT 15

Elevador con función de transportador capaz de superar obstáculos

DIMENSIONES GENERALES

	DIMENSIONES DE LAS UNIDADES DE ELEVACIÓN												
	Elevaciòn	h3	h5 (1)	h2 (1)	L1	L1 P.O. (1)	L2	L2 P.O. (3)	h1 (1)	h4	h4 parrilla	Ast	Ast P.O. (3)
No telescópico NT	1700	1620		/	1996	2101-2475	846	951-1325	2110	2130	2550	2246	2373-2733
Duplex "D"	2500	2430	348	/	2000	/	850	/	1810	2990	3355	2250	/
	3000	2930	348	/	2000	2106-2480	850	956-1330	2060	3490	3855	2250	2377-2737
	3500	3430	348	/	2000	2106-2480	850	956-1330	2310	3990	4355	2250	2377-2737
	4100	4030	350	/	2000	2106-2480	850	956-1330	2610	4595	5435	2250	2377-2737
Duplex "DL"	2500	2430		1270	2000	/	850	/	1810	2990	3355	2250	/
	3000	2930		1520	2000	2106-2480	850	956-1330	2060	3490	3855	2250	2377-2737
	3500	3430		1770	2000	2106-2480	850	956-1330	2310	3990	4355	2250	2377-2737

Ast comprende "a" (spazio di manovra) = 200 mm ed è inteso per posto pallet vuoto
(1) Con stabilizzatori sollevati aumenta di 120 mm
(2) Con stabilizzatori sollevati diminuisce di 46 mm
(3) Pedana verticale / Pedana orizzontale
(4) Valori riferiti a "D 3000"

prodotti SAMAG e relative illustrazioni possono essere soggetti a varianti senza preavviso