EL 16 P

Carretilla elevadora para elevadas prestaciones

prodotti SAMAG e relative illustrazioni possono essere soggetti a varianti senza preavviso

Samag Industriale S.r.l. - Loc. Pagana - 29017 Fiorenzuola d'Arda (PC) | Tel. +39 0523 981598 - Fax +39 0523 943128 - E-mail:info@samag.it - P.IVA 01391910336

EL 16 P

Carretilla elevadora para elevadas prestaciones

Carretilla elevadora con dimensiones mínimas y máximo rendimiento

VENTAJAS:

- Mástiles de **diseño ligero** para una **visibilidad total**
- Motor de tracción en corriente alterna **AC** que garantiza **mayor potencia**, máxima autonomía y rendimiento, con **menor mantenimiento**
- Cómoda subida y bajada de horquillas con **pulsadores proporcionales**
- El timón de conducción de la carretilla y la rueda motriz central amortiguada permiten mantener un **contacto constante con el suelo** y reducir las vibraciones para el brazo del conductor, así como **reducir el esfuerzo** de giro incluso con carga completa.

✓ **Capacidad de carga (Kg) 1600**

✓ **DIMENSIONES ESPECIALES A PETICIÓN**

ALGUNOS OPCIONALES

- PLATAFORMA OPERADOR
- VERSIÓN METALIZADA/GALVANIZADA
- BÁSCULA/IMPRESORA
- DIRECCIÓN ELÉCTRICA
- BATERÍA DE LITIO
- USO CÁMARA FRIGORÍFICA

Tipo	Elevadores	**Categoría**	Carretillas elevadoras para usos normales-intensivos y cargas elevadas
Capacidad de carga (Kg)	1600	**Elevación (mm)**	6000

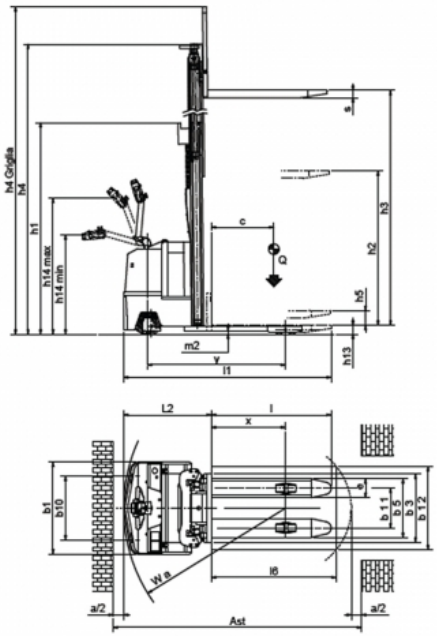

Senza protezioni laterali per velocità fino a 6 km/h

prodotti SAMAG e relative illustrazioni possono essere soggetti a varianti senza preavviso

Samag Industriale S.r.l. - Loc. Pagana - 29017 Fiorenzuola d'Arda (PC) | Tel. +39 0523 981598 - Fax +39 0523 943128 - E-mail:info@samag.it - P.IVA 01391910336

EL 16 P

Carretilla elevadora para elevadas prestaciones

Características

	1.1	Fabricante			SAMAG	
Caracterésticas	1.2	Modelo del fabricante			EL 16 P	EL 16 P P.O.
	1.3	Grupo propulsor (eléctrico, diésel, gasolina, gas, eléctrico de red)			Eléctrico	
	1.4	Tipo conducción (manual, conductor acompañado, de pie, sentado, recogepedidos)			al suelo	de pie
	1.5	Capacidad de carga	Q	t	1,6	
	1.6	Centro de gravedad de la carga	C	mm	600	
	1.8	Distancia de carga, desde eje hasta cara de horquillas	x	mm	714	
	1.9	Distancia entre ejes	Y	mm	1327 / 1349 (2)	
Pesos	2.1	Peso propio (incluido batería)		Kg	1230	1260
	2.2	Peso por eje con carga (delantero / trasero)		Kg	1060 / 1770	1200 / 1750
	2.3	Peso por eje sin carga (delantero / trasero)		Kg	920 / 310	940 / 320
Ruedas y chasis	3.1	Ruedas macizas, súper elásticas, neumáticas, poliuretano			goma	Vulkollan
	3.2	Dimensiones ruedas delanteras		mm	307x88 / 150x50	
	3.3	Dimensiones ruedas traseras		mm	85x70	
	3.5	Ruedas: cantidad delanteras / traseras (x = tracción)			1X + 2/4	
	3.6	Ancho de vía, delantera	b10	mm	754	
	3.7	Ancho de vía, trasero	b11	mm	380	
Dimensiones	4.2	Altura mástil bajado	h1	mm	(ver tabla)	
	4.3	Elevación libre especial	h2	mm	(ver tabla)	
	4.4	Altura elevación	h3	mm	(ver tabla)	
	4.5	Altura mástil extendido	h4	mm	(ver tabla)	
	4.6	Elevación inicial	h5	mm	(ver tabla)	
	4.8	Altura asiento / pie hombre	h7	mm	135	
	4.9	Altura de la barra timón en posición de marcha (mín./máx.) (min. / max.)	h14	mm	992 / 1304	
	4.15	Altura de las horquillas bajadas	h13	mm	85	
	4.19	Longitud total	l1	mm	(ver tabla)	
	4.20	Longitud hasta cara horquillas	l2	mm	(ver tabla)	
	4.21	Ancho total (chasis / ejes de carga)	b1	mm	880	
	4.22	Dimensiones horquillas	slell	mm	70x180x1150	
	4.24	Ancho del plato porta horquillas	b3	mm	650	
	4.25	Ancho exterior sobre horquillas	b5	mm	560	
	4.32	Margen con el suelo, centro distancia entre ejes	m2	mm	30	
	4.34	Pasillo de trabajo con palet de 800x1200 cargado en el lado 800	Ast	mm	(ver tabla)	
	4.35	Radio de giro	Wa	mm	1555-1577(2)	1682-2041/1704-2063(1)(2)
Prestaciones	5.1	Velocidad de marcha (con/sin carga)		Km/h	6 / 6	6 / 6 - 8,5 / 8,5
	5.2	Velocidad de elevación (con/sin carga)		m/s	0,11 / 0,23	
	5.3	Velocidad de descenso (con/sin carga)		m/s	0,34 / 0,24	
	5.7	Gradeabilidad superada (con / sin carga)		%	7 / 9	
	5.8	Máxima pendiente superable (con / sin carga)		%	7 / 15	
	5.10	Freno de servicio			Eléctrico	
Motor electrico	6.1	Motor de tracción, potencia KB 60'		KW	2 AC	
	6.2	Motor elevación, prestaciones 15% ED		KW	2,5	
	6.3	Batería según DIN 43531/35/36 A, B, C,			si	
	6.4	Tensión batería / Capacidad nominal		V / Ah	34 / 320	
	6.5	Peso batería (± 5%)		Kg	260	
Varios	8.1	Tipo de tracción			Electrónico AC	
	8.4	Nivel de ruido, valor medio en el oído del conductor		dB/(A)	<70	

Ast incluye "a" (espacio de maniobra) = 200 mm y está diseñado para colocar paletas vacías
(1) Plataforma vertical - Plataforma horizontal
(2) Triplex

prodotti SAMAG e relative illustrazioni possono essere soggetti a varianti senza preavviso

Samag Industriale S.r.l. - Loc. Pagana - 29017 Fiorenzuola d'Arda (PC) | Tel. +39 0523 981598 - Fax +39 0523 943128 - E-mail:info@samag.it - P.IVA 01391910336

EL 16 P

Carretilla elevadora para elevadas prestaciones

Dimensiones generales

	DIMENSIONES DE LAS UNIDADES DE ELEVACIÓN														
	Elevaciòn	h3	h5	h2	L1	L1 P.O. (1)		L2	L2 P.O. (1)		h1	h4	h4 parrilla	Ast	Ast P.O. (1)
No telescópico NT	1700	1620	1620	/	1993	2096	2470	843	946	1320	2080	2100	2510	2386	2513-2872
Duplex "DV"	2500	2430	140	/	1991	/		841	/		1780	2690	3320	2386	/
	3000	2930	140	/	1991	2096	2470	841	946	1320	2030	3460	3820	2386	2513-2872
	3500	3430	140	/	1991	2096	2470	841	946	1320	2280	3960	4320	2386	2513-2872
	4000	3930	140	/	1991	2096	2470	841	946	1320	2530	4460	4820	2386	2513-2872
	4300	4270	140	/	1991	2096	2470	841	946	1320	2700	4800	5160	2386	2513-2872
Duplex "DVL"	2500	2445	/	1230	1991	/		841	/		1780	2995	3335	2386	/
	3000	2945	/	1480	1991	2096	2470	841	946	1320	2030	3495	3835	2386	2513-2872
	3500	3445	/	1730	1991	2096	2470	841	946	1320	2280	3995	4335	2386	2513-2872
	4000	3945	/	1980	1991	2096	2470	841	946	1320	2530	4495	4835	2386	2513-2872
Triplex "TV"	4200	4155	/	/	2013	2119	2493	863	969	1343	1980	4750	5045	2408	2535-2894
	4500	/	/	/	/	/		/	/			/	/	/	/
	4800	4695	/	/	2013	2119	2493	863	969	1343	2160	5290	5585	2408	2535-2894
	5200	5145	/	/	2013	2119	2493	863	969	1343	2310	5740	6035	2408	2535-3894
	5600	5595	/	/	2013	2119	2493	863	969	1343	2460	6190	6485	2408	2535-2894
Triplex "TVL"	4200	4170	/	1400	2013	2119	2493	863	969	1343	1980	4750	5060	2408	2535-2894
	4500		/	/	/	/		/	/		/	/	/	/	/
	4800	4710	/	1580	2013	2119	2493	863	969	1343	2160	5290	5600	2408	2535-2894
	5200	5160	/	1730	2013	2119	2493	863	969	1343	2310	5740	6050	2408	2535-2894
	5600	5610	/	1880	2013	2119	2493	863	969	1343	2460	6190	6500	2408	2535-2894

Ast incluye "a" (espacio de maniobra) = 200 mm y está diseñado para colocar paletas vacías
(1) Plataforma vertical - Plataforma horizontal
(2) Triplex

prodotti SAMAG e relative illustrazioni possono essere soggetti a varianti senza preavviso